MECCANO®

BOOK OF MODELS

VOORBEELDENBOEK
LIVRE DES MODÈLES
LIBRO DEI MODELLI
MODELLBUCH
MODELLBOK
LIBRO DE MODELOS
LIVRO DE MODELOS
MODELLBOK

5

Complete list of Meccano Parts
Komplete lijst van Meccano-onderdelen
Liste complète des pièces Meccano
Distinta delle componenti del Corredo Meccano
Vollständige Liste der Meccano-Teile
Fullständig förteckning över Meccanodelar
Lista completa de piezas de Meccano
Lista completa de peças do Meccano
Komplett liste over Meccanodeler

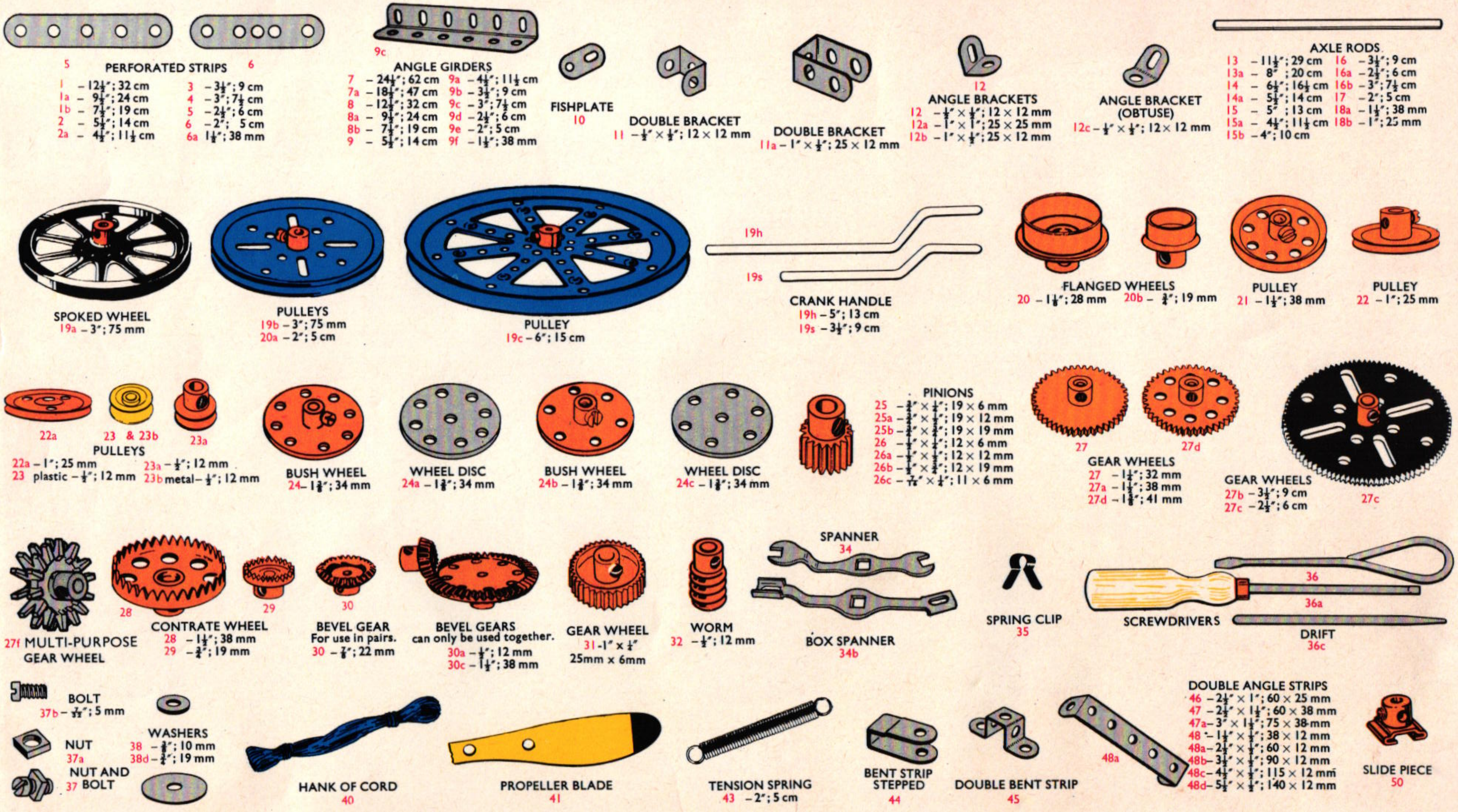

CIRCULAR PLATES
146a – 4″; 10 cm
146 – 6″; 15 cm

PAWL WITH PIVOT BOLT & NUTS
147

PAWL
147a

PIVOT BOLT
147b

147c PAWL WITHOUT BOSS

RATCHET WHEEL
148

153

PULLEY BLOCKS
153 TRIPLE
151 SINGLE

CORNER ANGLE BRACKET
154a – ½″; 12 mm (right)
154b – ½″; 12 mm (left)

RUBBER RING
155 – 1″; 25 mm

FAN
157 – 2″; 5 cm

CHANNEL BEARING
160 – 1½″ × 1″ × ½″;
38 × 25 × 12 mm

GIRDER BRACKET
161 – 2″ × 1″ × ½″;
50 × 25 × 12 mm

BOILER
162 BOILER COMPLETE – 5″ × 2$\frac{1}{16}$″; 12½ × 5 cm
162a BOILER END – 2$\frac{1}{16}$″ × ¾″; 50 × 19 mm

SLEEVE PIECE
163 – 1½″ × $\frac{11}{16}$″;
38 × 17 mm

CHIMNEY ADAPTOR
164 – ⅝″ × ½″;
16 × 12 mm

SWIVEL BEARING
165

END BEARING
166

LARGE TOOTHED QUADRANT PINION
167c

FLANGED RING
167b – 9⅞″; 25 cm

LARGE TOOTHED
167a QUADRANT

168b 168c 168a

168 BALL THRUST BEARING COMPLETE 4″; 10 cm
168a AND 168b BALL THRUST RACES
168c BALL CAGE

168d BALL
⅜″; 9½ mm

173a
ADAPTOR FOR SCREWED ROD

171
SOCKET COUPLING

176
ANCHORING SPRING

175
FLEXIBLE COUPLING UNIT

179
ROD SOCKET

GEAR RING
180 – 3½″; 9 cm

STEERING WHEELS
185 – 1¾″; 4½ cm
185a – 2½″; 60 mm

DRIVING BANDS

light	heavy
186 – 2½″; 6 cm	186c – 10″; 25 cm
186a – 6″; 15 cm	186d – 15″; 37½ cm
186b – 10″; 25 cm	186e – 20″; 50 cm

ROAD WHEELS
187 – 2½″; 60 mm
187b – 4¼″; 108 mm

CONICAL DISC
187a – 1⅞″; 47 mm

188

FLEXIBLE PLATES
188 – 2½″ × 1½″; 60 × 38 mm
189 – 5½″ × 1½″; 140 × 38 mm
190 – 2½″ × 2½″; 6 × 6 cm
190a – 3½″ × 2½″; 9 × 6 cm
191 – 4½″ × 2½″; 11½ × 6 cm
192 – 5½″ × 2½″; 14 × 6 cm

TRANSPARENT PLATES
193 – 2½″ × 1½″; 60 × 38 mm
193a – 2½″ × 2½″; 60 × 60 mm
193b – 3½″ × 2½″; 90 × 60 mm
193c – 4½″ × 2½″; 115 × 60 mm
193d – 5½″ × 1½″; 140 × 38 mm
193e – 5½″ × 2½″; 140 × 60 mm

BLUE PLASTIC PLATES
194 – 2½″ × 1½″; 60 × 38 mm
194a – 2½″ × 2½″; 60 × 60 mm
194b – 3½″ × 2½″; 90 × 60 mm
194c – 4½″ × 2½″; 115 × 60 mm
194d – 5½″ × 1½″; 140 × 38 mm
194e – 5½″ × 2½″; 140 × 60 mm

STRIP PLATES
195 – 7½″ × 2½″; 19 × 6 cm
196 – 9½″ × 2½″; 24 × 6 cm
197 – 12½″ × 2½″; 32 × 6 cm

HINGED FLAT PLATE
198 – 4½″ × 2½″; 11½ × 6 cm

CURVED PLATE U SECTION
199 – 2½″ × 2½″ × $\frac{9}{32}$″;
60 × 60 × 7 mm

CURVED PLATE
200 – 2½″ × 2½″ × 1$\frac{11}{16}$″;
60 × 60 × 43 mm

FLEXIBLE GUSSET PLATE
201 – 2½″ × 2½″;
60 × 60 mm

HELICAL GEARS
211a – ½″; 12 mm
211b – 1½″; 38 mm
can only be used together.

212
ROD AND STRIP CONNECTOR

212a
ROD AND STRIP CONNECTOR RIGHT ANGLE

213 213a 213b
ROD CONNECTORS

SEMI-CIRCULAR PLATE
214 – 2½″; 6 cm

FORMED SLOTTED STRIP
215 – 3″; 7½ cm

CYLINDER
216 – 2½″ × 1¼″;
60 × 30 mm

221

TRIANGULAR FLEXIBLE PLATES
221 – 2½″ × 1½″; 60 × 38 mm
222 – 2½″ × 2″; 60 × 50 mm
223 – 2½″ × 2½″; 60 × 60 mm
224 – 3½ × 1½″; 90 × 38 mm
225 – 3½″ × 2″; 90 × 50 mm
226 – 3½″ × 2½″; 90 × 60 mm

223

KEY BOLT
231

ROD WITH KEYWAY
230 – 4″; 10 cm

NARROW STRIPS
235 – 2½″ × $\frac{11}{32}$″; 60 mm × 9 mm
235a – 3″ × $\frac{11}{32}$″; 75 mm × 9 mm
235b – 3½″ × $\frac{11}{32}$″; 90 mm × 9 mm
235d – 4½″ × $\frac{11}{32}$″; 115 mm × 9 mm
235f – 5½″ × $\frac{11}{32}$″; 140 mm × 9 mm

Printed in England

© Meccano Tri-ang Ltd, Binns Road, Liverpool L13 1DA England

162164

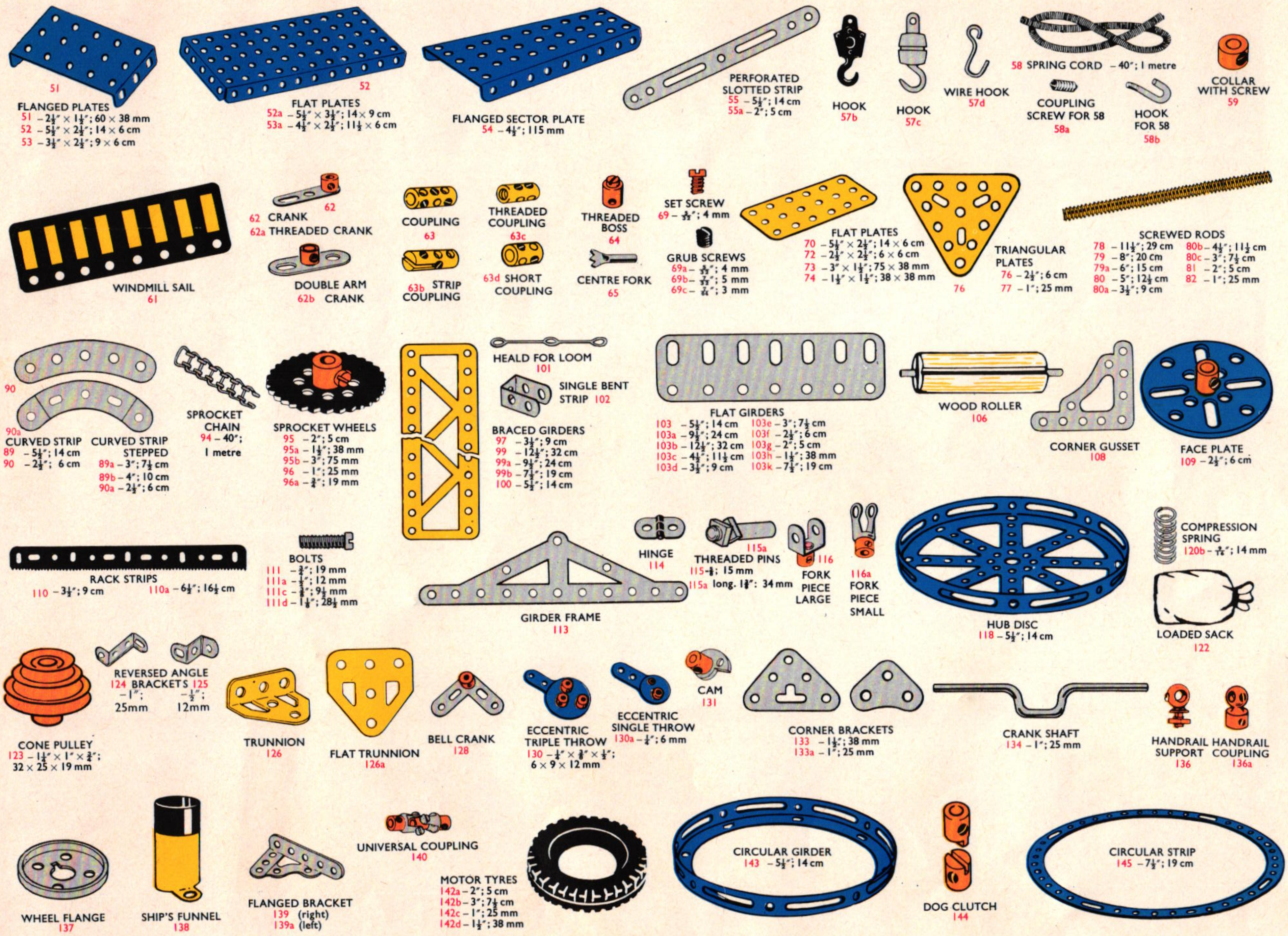
51
FLANGED PLATES
51 – 2½" × 1½"; 60 × 38 mm
52 – 5½" × 2½"; 14 × 6 cm
53 – 3½" × 2½"; 9 × 6 cm
52
FLAT PLATES
52a – 5½" × 3½"; 14 × 9 cm
53a – 4½" × 2½"; 11½ × 6 cm
FLANGED SECTOR PLATE
54 – 4½"; 115 mm
PERFORATED SLOTTED STRIP
55 – 5½"; 14 cm
55a – 2"; 5 cm
HOOK
57b
HOOK
57c
WIRE HOOK
57d
58 SPRING CORD – 40"; 1 metre
COUPLING SCREW FOR 58
58a
HOOK FOR 58
58b
COLLAR WITH SCREW
59
WINDMILL SAIL
61
62
62 CRANK
62a THREADED CRANK
DOUBLE ARM
62b CRANK
COUPLING
63
63b STRIP COUPLING
THREADED COUPLING
63c
63d SHORT COUPLING
THREADED BOSS
64
CENTRE FORK
65
SET SCREW
69 – 5/32"; 4 mm
GRUB SCREWS
69a – 5/32"; 4 mm
69b – 7/32"; 5 mm
69c – 7/64"; 3 mm
FLAT PLATES
70 – 5½" × 2½"; 14 × 6 cm
72 – 2½" × 2½"; 6 × 6 cm
73 – 3" × 1½"; 75 × 38 mm
74 – 1½" × 1½"; 38 × 38 mm
76
TRIANGULAR PLATES
76 – 2½"; 6 cm
77 – 1"; 25 mm
SCREWED RODS
78 – 11½"; 29 cm
79 – 8"; 20 cm
79a – 6"; 15 cm
80 – 5"; 12½ cm
80a – 3½"; 9 cm
80b – 4½"; 11½ cm
80c – 3"; 7½ cm
81 – 2"; 5 cm
82 – 1"; 25 mm
90
90a
CURVED STRIP
89 – 5½"; 14 cm
90 – 2½"; 6 cm
CURVED STRIP STEPPED
89a – 3"; 7½ cm
89b – 4"; 10 cm
90a – 2½"; 6 cm
SPROCKET CHAIN
94 – 40"; 1 metre
SPROCKET WHEELS
95 – 2"; 5 cm
95a – 1½"; 38 mm
95b – 3"; 75 mm
96 – 1"; 25 mm
96a – ¾"; 19 mm
HEALD FOR LOOM
101
SINGLE BENT STRIP 102
BRACED GIRDERS
97 – 3½"; 9 cm
99 – 12½"; 32 cm
99a – 9½"; 24 cm
99b – 7½"; 19 cm
100 – 5½"; 14 cm
FLAT GIRDERS
103 – 5½"; 14 cm
103a – 9½"; 24 cm
103b – 12½"; 32 cm
103c – 4½"; 11½ cm
103d – 3½"; 9 cm
103e – 3"; 7½ cm
103f – 2½"; 6 cm
103g – 2"; 5 cm
103h – 1½"; 38 mm
103k – 7½"; 19 cm
WOOD ROLLER
106
CORNER GUSSET
108
FACE PLATE
109 – 2½"; 6 cm
RACK STRIPS
110 – 3½"; 9 cm
110a – 6½"; 16½ cm
BOLTS
111 – ¾"; 19 mm
111a – ½"; 12 mm
111c – ⅜"; 9½ mm
111d – 1⅛"; 28½ mm
GIRDER FRAME
113
HINGE
114
115a
THREADED PINS
115 – ⅝; 15 mm
115a long. 1⅜": 34 mm
116
FORK PIECE LARGE
116a
FORK PIECE SMALL
HUB DISC
118 – 5½"; 14 cm
COMPRESSION SPRING
120b – 9/16"; 14 mm
LOADED SACK
122
CONE PULLEY
123 – 1¼" × 1" × ¾"; 32 × 25 × 19 mm
REVERSED ANGLE BRACKETS
124 – 1"; 25mm
125 – ½"; 12mm
TRUNNION
126
FLAT TRUNNION
126a
BELL CRANK
128
ECCENTRIC TRIPLE THROW
130 – ¼" × ⅜" × ½"; 6 × 9 × 12 mm
ECCENTRIC SINGLE THROW
130a – ¼"; 6 mm
CAM
131
CORNER BRACKETS
133 – 1½"; 38 mm
133a – 1"; 25 mm
CRANK SHAFT
134 – 1"; 25 mm
HANDRAIL SUPPORT
136
HANDRAIL COUPLING
136a
WHEEL FLANGE
137
SHIP'S FUNNEL
138
FLANGED BRACKET
139 (right)
139a (left)
UNIVERSAL COUPLING
140
MOTOR TYRES
142a – 2"; 5 cm
142b – 3"; 7½ cm
142c – 1"; 25 mm
142d – 1½"; 38 mm
CIRCULAR GIRDER
143 – 5½"; 14 cm
DOG CLUTCH
144
CIRCULAR STRIP
145 – 7½"; 19 cm

5.1

Car Ferry
Autovervoerboot
Ferry-boat pour voitures
Traghetto per automobili
Autofähre
Bilfärja
Buque transbordador de vehículos
Ferry-boat
Bilferge

4– 1	2– 35	2–126
8– 2	107– 37a	2–126a
2– 3	93– 37b	4–142c
8– 5	11– 38	2–155
3– 10	2– 38d	2–188
2– 11	1– 40	2–189
1– 11a	2– 48	4–190
10– 12	5– 48a	2–191
1– 12c	1– 51	2–192
4– 16	1– 52	1–193
1– 18a	2– 53a	2–194
1– 18b	2– 54	1–212
4– 22	2– 90a	2–212a
2– 22a	2–111	2–214
1– 23	4–111c	4–221
2– 24	2–125	

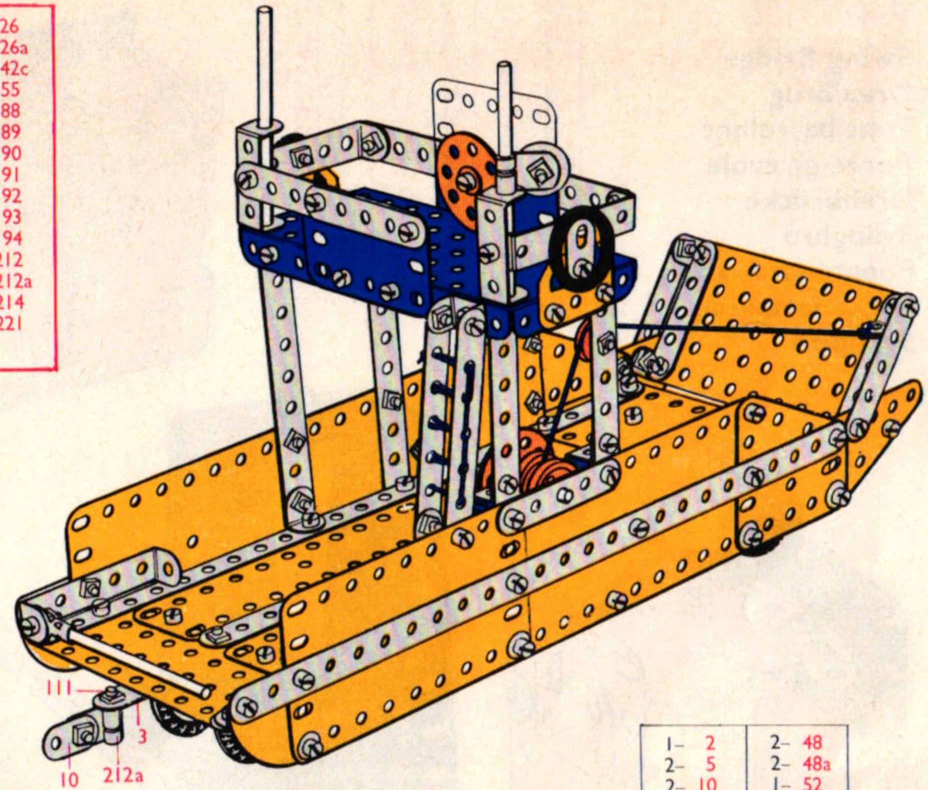

4– 1	1– 40
7– 2	3– 48a
2– 3	1– 51
6– 5	2– 53a
1– 10	2– 54
2– 11	2– 90a
1– 11a	1–111
10– 12	2–111c
1– 12c	2–125
2– 16	2–126
1– 18a	4–142c
1– 18b	2–188
4– 22	2–189
2– 22a	4–190
1– 23	2–191
1– 24	2–192
81– 37a	1–212
73– 37b	1–212a
10– 38	2–214
1– 38d	4–221

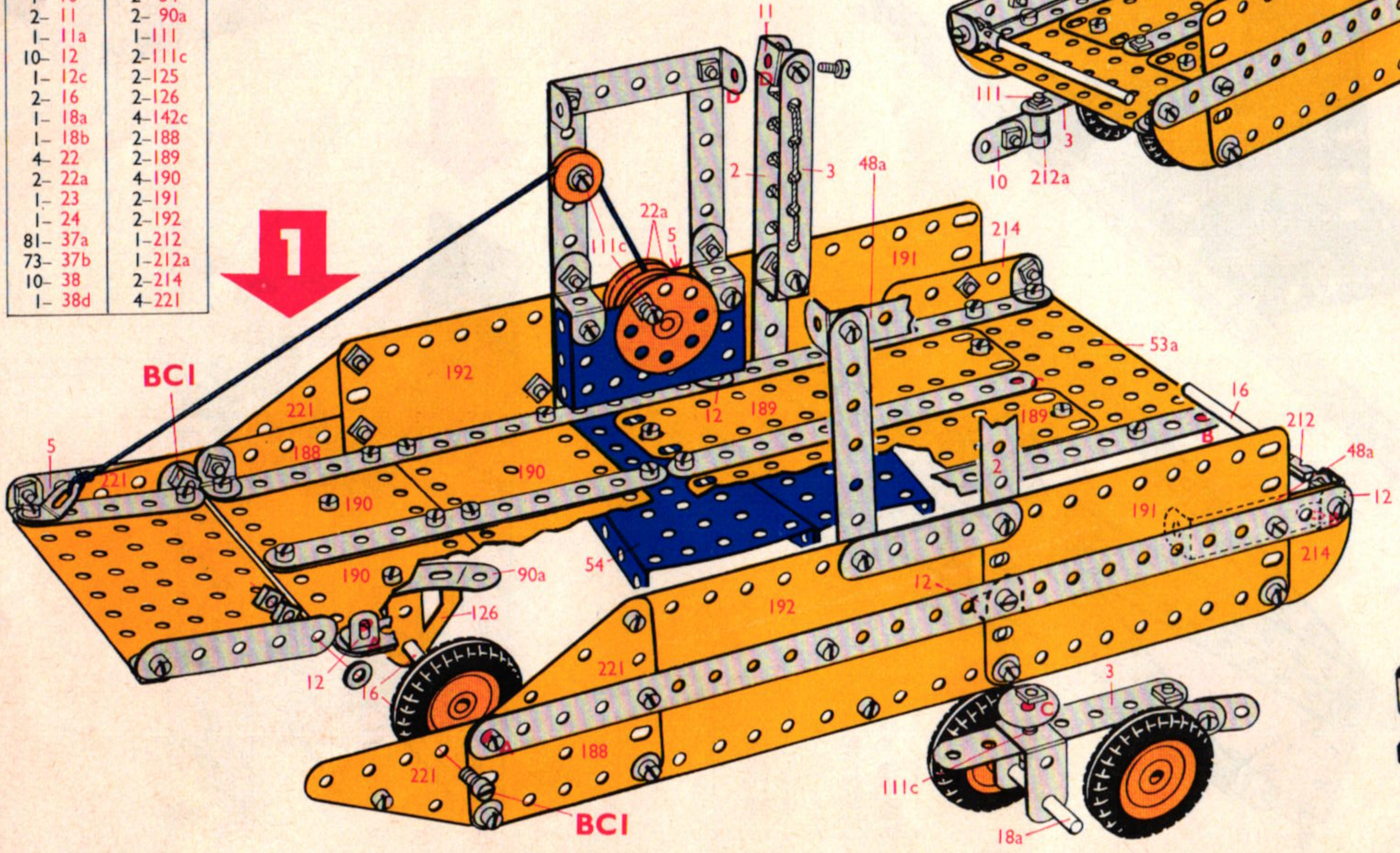

1– 2	2– 48
2– 5	2– 48a
2– 10	1– 52
2– 16	1–111
1– 24	2–111c
2– 35	2–126a
26– 37a	2–155
20– 37b	1–193
1– 38	2–194
1– 38d	1–212a

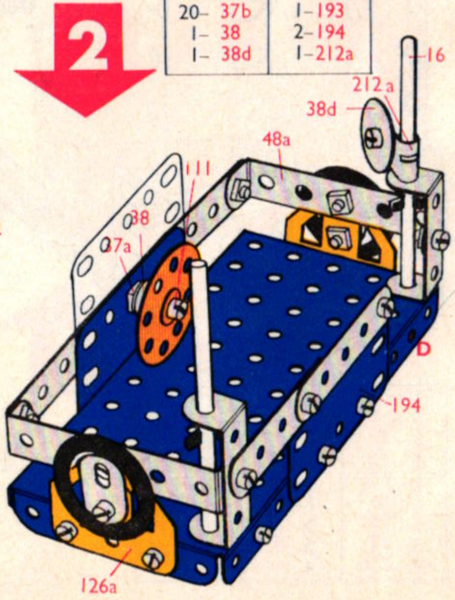

5.2

Swing Bridge
Draaibrug
Pont basculant
Ponte girevole
Drehbrücke
Svängbro
Puente giratorio
Ponte levadiça
Svingbro

4– 1	2– 24	4– 111c
8– 2	2– 27f	2– 125
2– 3	4– 35	2– 126
9– 5	101– 37a	2– 126a
4– 10	93– 37b	2– 188
1– 11	13– 38	2– 189
9– 12	1– 40	4– 190
2– 12c	6– 48a	2– 191
1– 15b	1– 51	2– 192
3– 16	1– 52	2– 194
1– 19s	2– 53a	2– 212a
1– 20a	2– 54	2– 214
3– 22	4– 90a	4– 221
1– 23a	2– 111a	

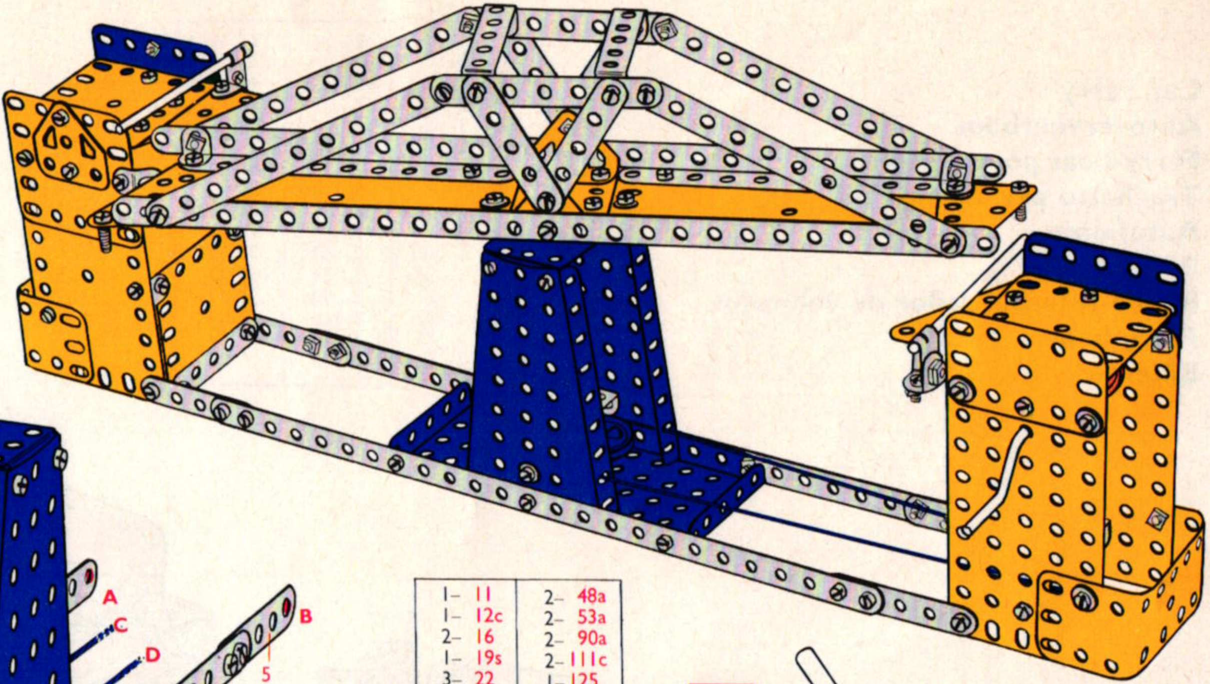

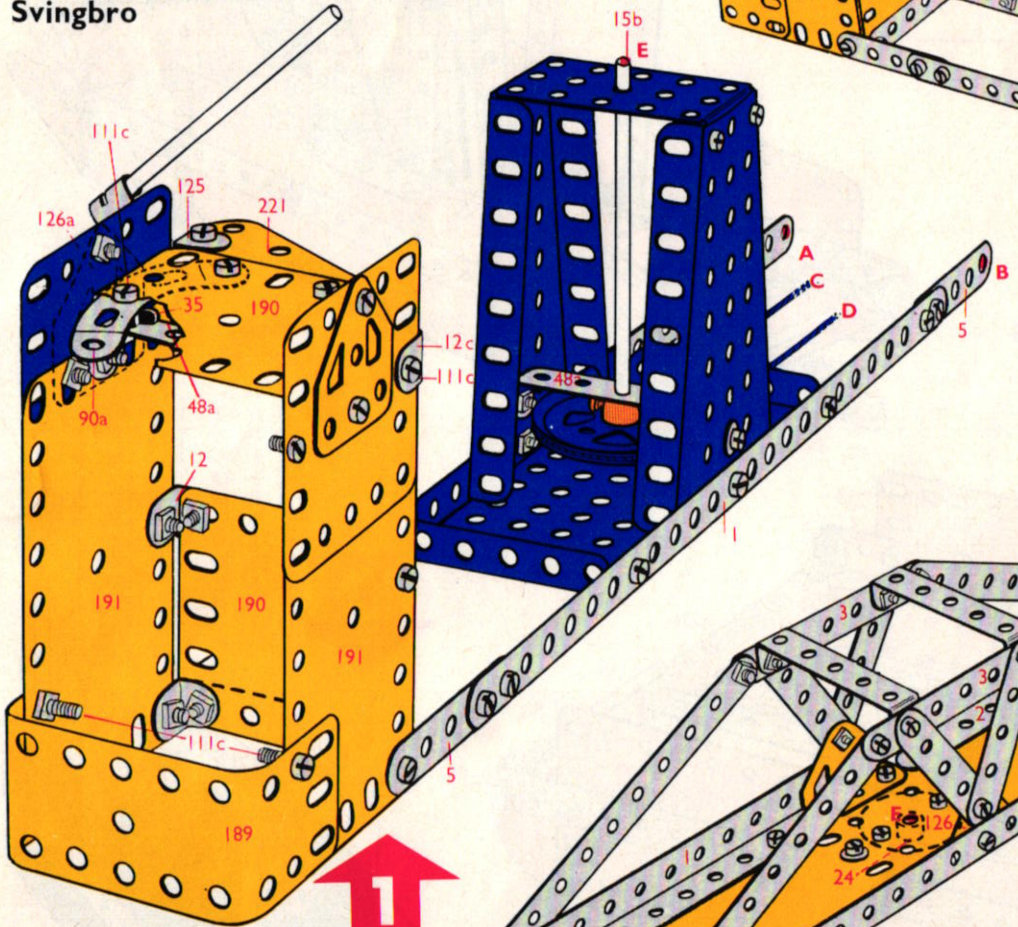

1

2– 1	44– 37b	1– 125
5– 5	2– 38	2– 126a
5– 12	1– 40	1– 189
1– 12c	2– 48a	3– 190
1– 15b	1– 51	2– 191
1– 16	1– 52	1– 194
1– 20a	2– 54	1– 212a
2– 35	2– 90a	1– 221
47– 37a	4– 111c	

1– 11	2– 48a
1– 12c	2– 53a
2– 16	2– 90a
1– 19s	2– 111c
3– 22	1– 125
1– 23a	1– 188
1– 24	1– 189
2– 27f	1– 190
2– 35	1– 194
20– 37a	1– 212a
17– 37b	1– 221
9– 38	

2

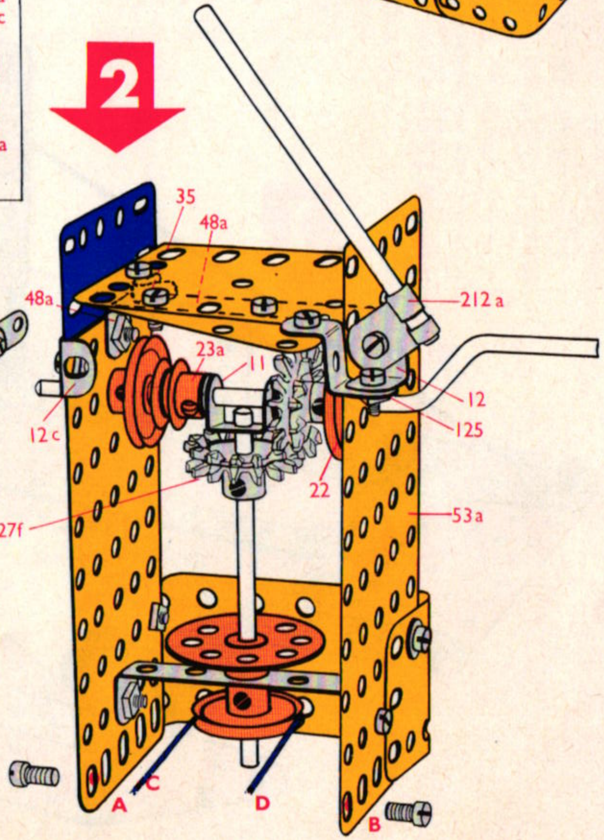

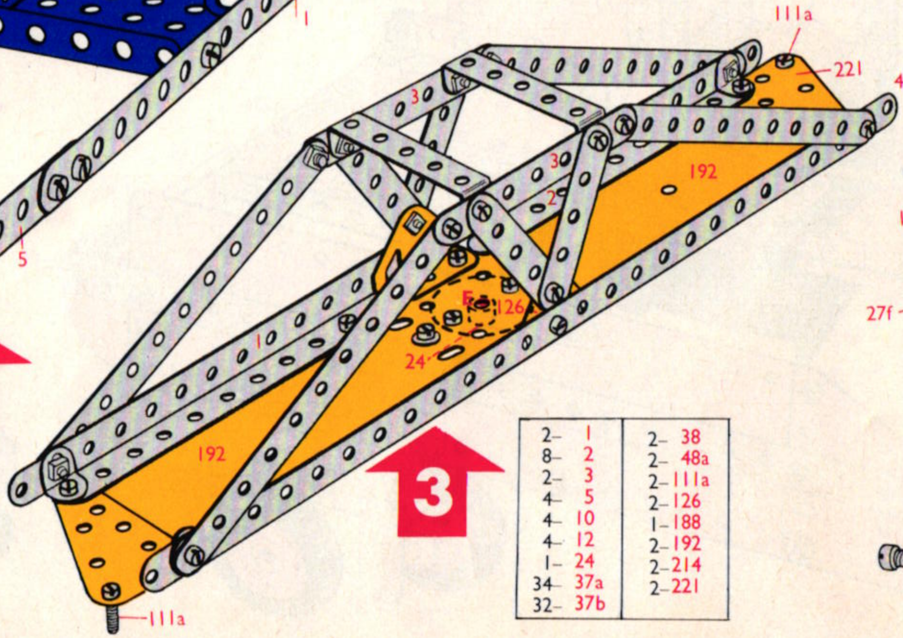

3

2– 1	2– 38
8– 2	2– 48a
2– 3	2– 111a
4– 5	2– 126
4– 10	1– 188
4– 12	2– 192
1– 24	2– 214
34– 37a	2– 221
32– 37b	

5.3

Heavy Goods Lorry
Zware vrachtwagen
Camion poids-lourd
Autocarro per servizio pesante
Schwerlastwagen
Tung lastbil
Camión de mercancías pesadas
Camião de carga
Tung lastebil

4– 1	2– 22	1– 52	2–189
8– 2	2– 22a	2– 53a	4–190
2– 3	1– 23	3– 90a	2–191
9– 5	1– 23a	1–111	2–192
4– 10	1– 24	1–111a	2–193
2– 11	8– 35	6–111c	1–193a
1– 11a	107– 37a	2–125	2–194a
6– 12	93– 37b	2–126	2–212a
1– 12c	14– 38	2–126a	1–213
2– 16	2– 38d	1–155	2–214
2– 17	2– 48	*1–186b	4–215
2– 18a	6– 48a	4–187	4–221
1– 18b	1– 51	2–188	*1– M2

* Not included in set

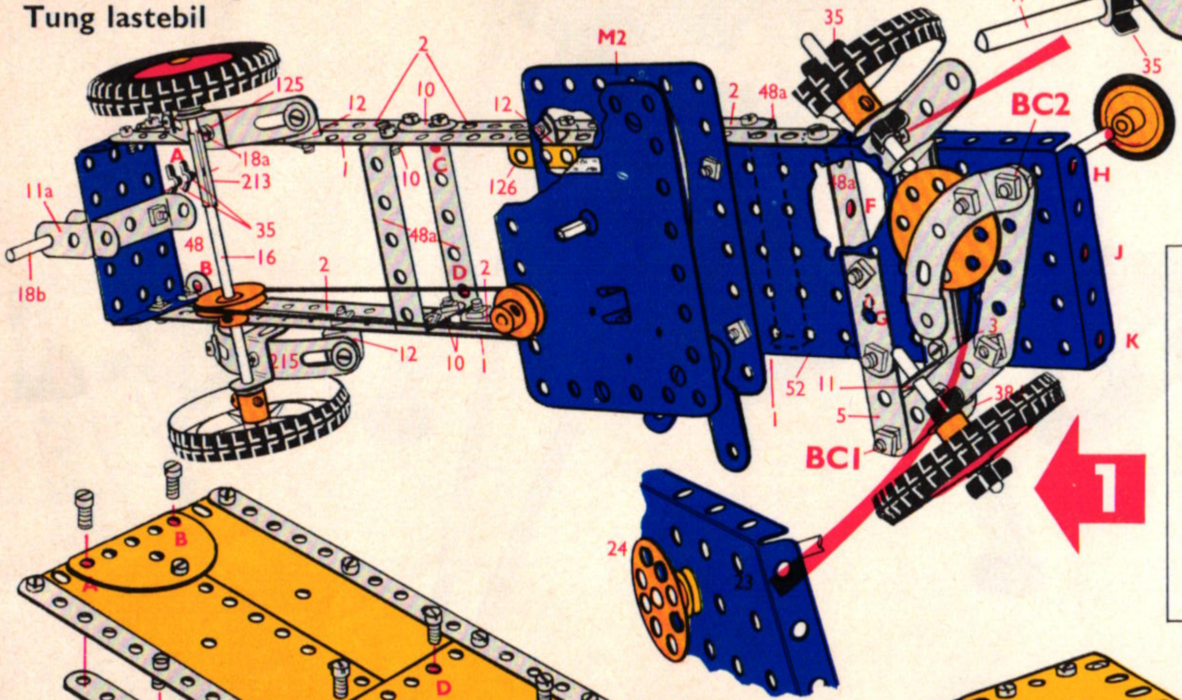

2– 1	53– 37a
4– 2	43– 37b
2– 3	14– 38
5– 5	2– 38d
4– 10	1– 48
2– 11	4– 48a
1– 11a	1– 51
6– 12	1– 52
2– 16	1– 90a
2– 17	4–111c
1– 18a	2–125
1– 18b	2–126
2– 22	1–155
1– 23	*1–186b
1– 23a	4–187
1– 24	1–213
8– 35	2–215

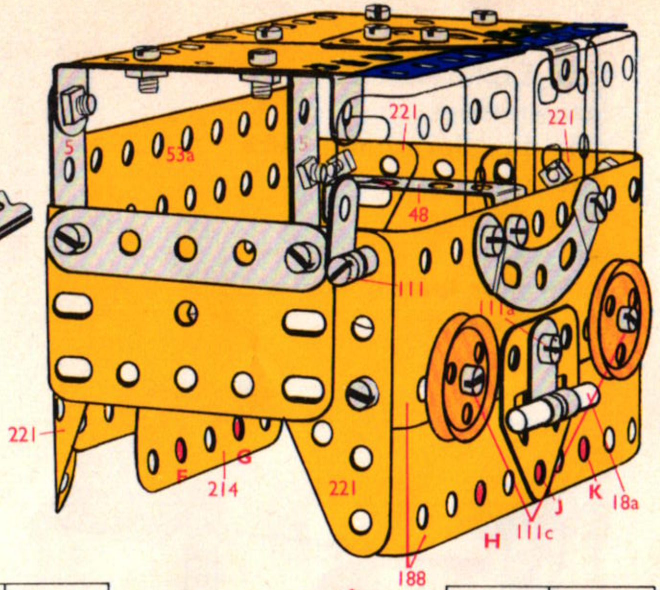

4– 5	2–111c
1– 12c	2–126a
1– 18a	2–188
2– 22a	2–189
31– 37a	2–190
27– 37b	2–193
1– 48	1–193a
2– 48a	2–194a
1– 53a	2–212a
2– 90a	1–214
1–111	4–221
1–111a	

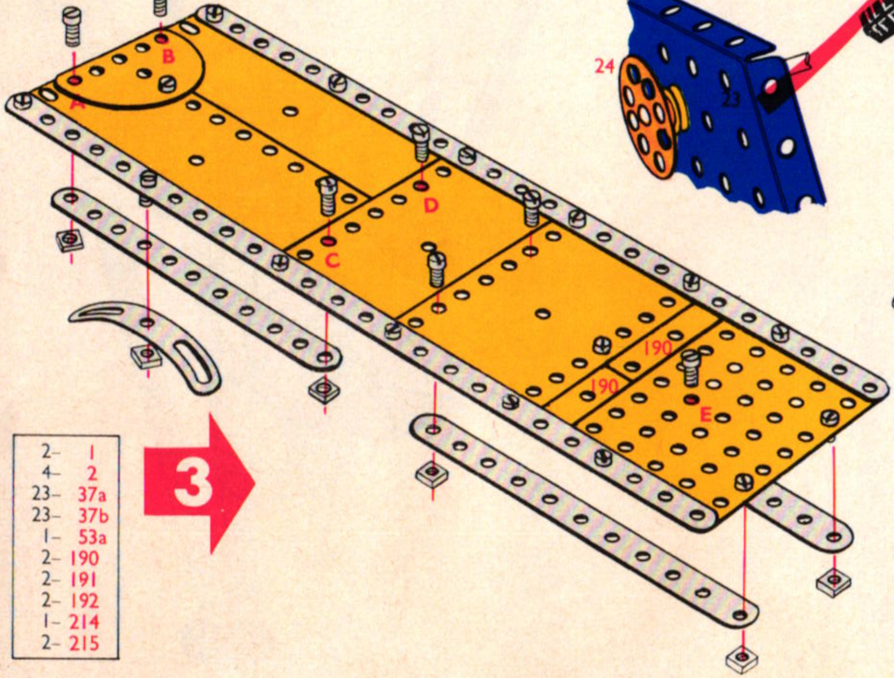

2–	1
4–	2
23–	37a
23–	37b
1–	53a
2–	190
2–	191
2–	192
1–	214
2–	215

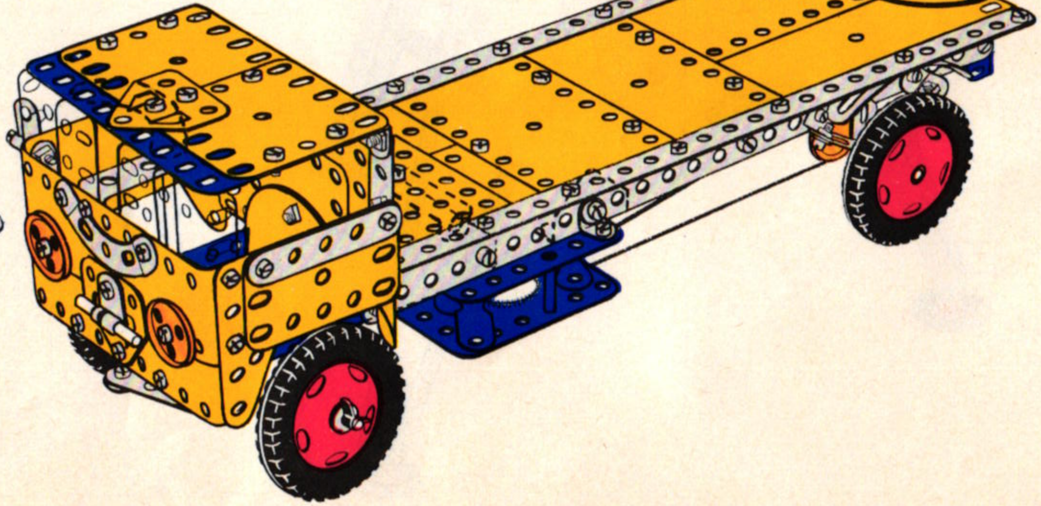

5.4

Moon Explorer
Maanvoertuig
Engin d'exploration lunaire
Esploratore lunare
Mondfahrzeug
Månfarkost
Explorador lunar
Måneutforsker

4– 1	1– 18a	2– 48	1–176
8– 2	1– 18b	6– 48a	1–186
2– 3	1– 19s	1– 51	3–187
7– 5	1– 20a	1– 52	2–188
4– 10	4– 22	2– 53a	2–192
2– 11	1– 22a	2– 54	1–212
1– 11a	2– 24	2– 90a	1–212a
10– 12	9– 35	1–111a	1–213
4– 12c	105– 37a	6–111c	1–215
1– 15b	83– 37b	1–126	2–221
2– 16	8– 38	3–142c	
2– 17	1– 40	1–155	

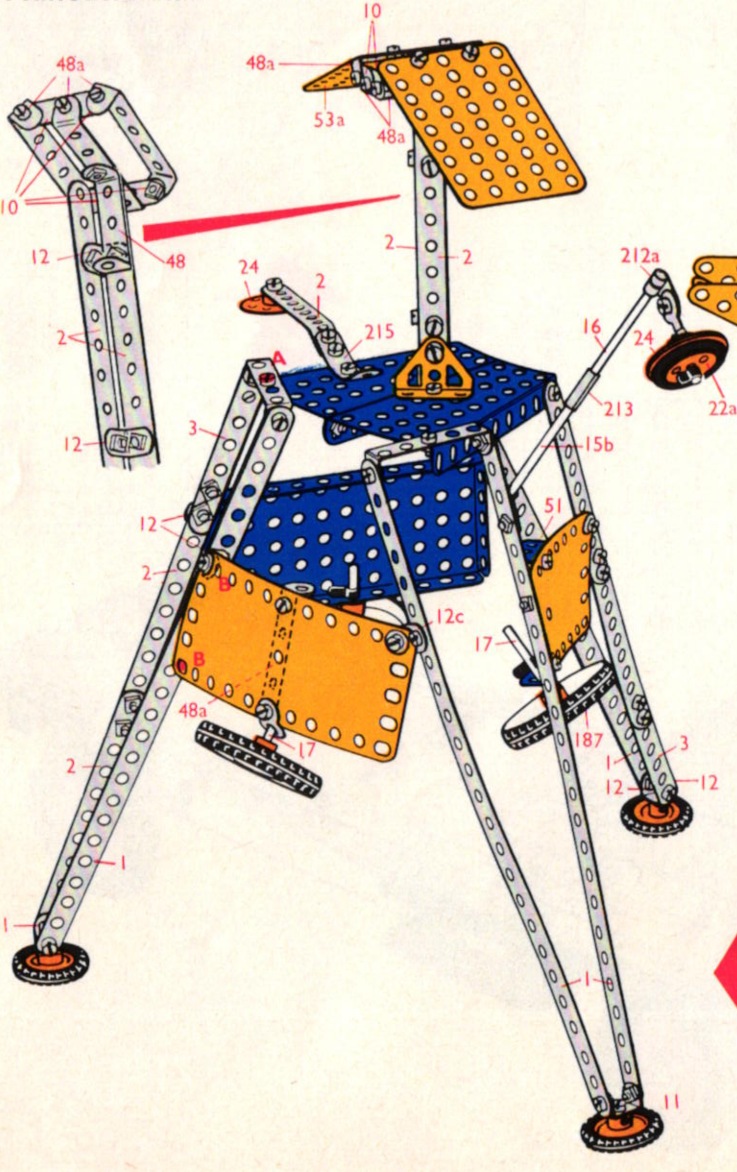

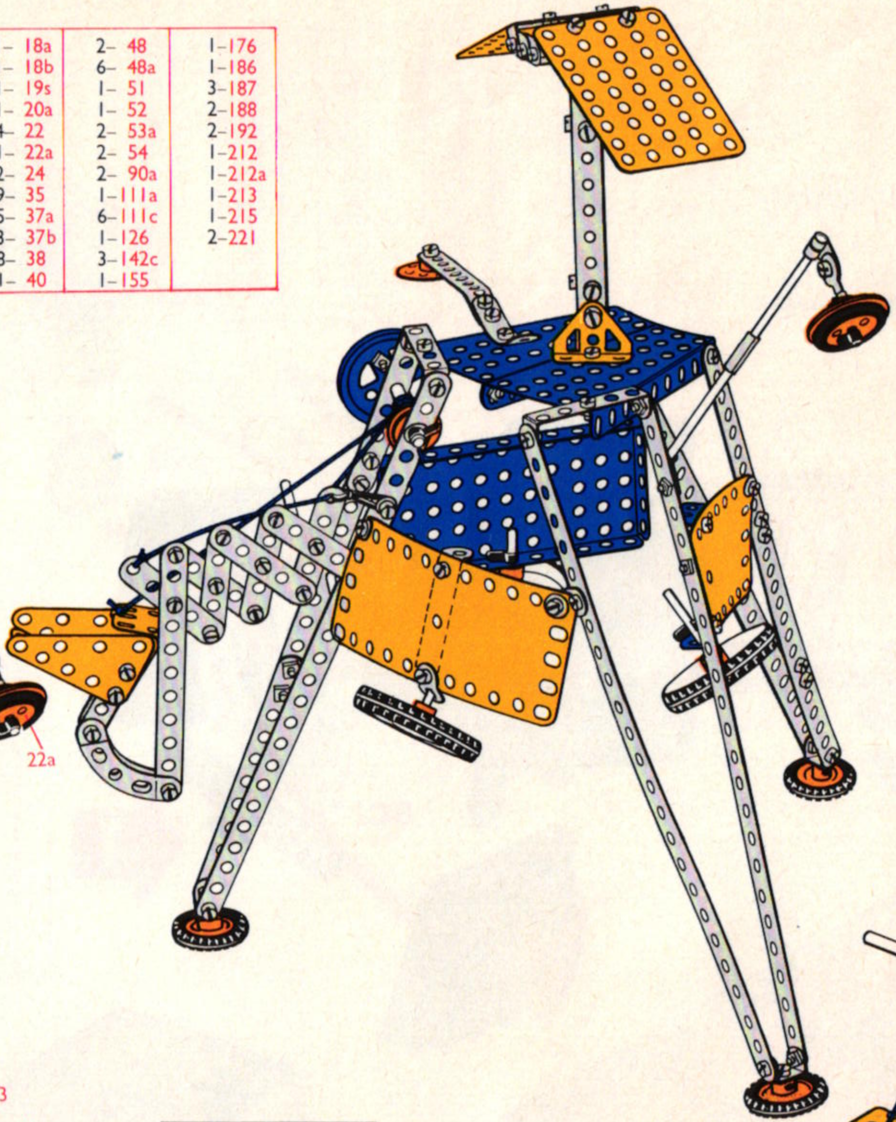

1– 2	4– 38
7– 5	1– 40
1– 11a	1– 48
2– 12	2– 90a
1– 16	1–111a
1– 19s	6–111c
1– 20a	1–176
1– 22	1–186
5– 35	2–188
40– 37a	2–221
18– 37b	

2

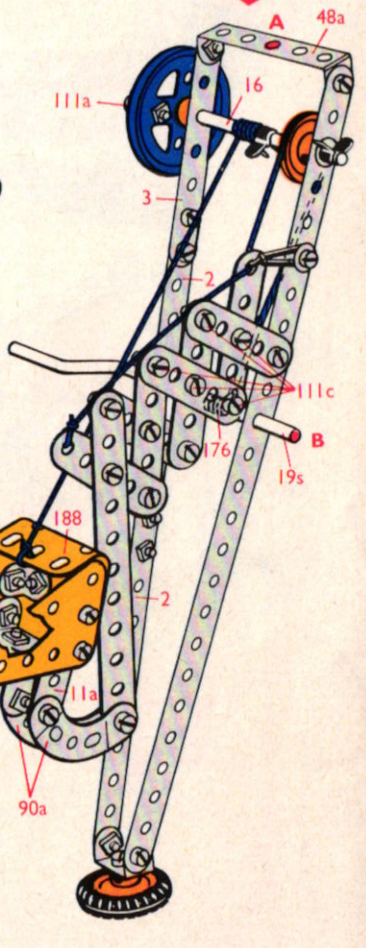

4– 1	65– 37b
7– 2	4– 38
2– 3	1– 48
4– 10	6– 48a
2– 11	1– 51
8– 12	1– 52
4– 12c	2– 53a
1– 15b	2– 54
1– 16	1–126
2– 17	3–142c
1– 18a	1–155
1– 18b	3–187
3– 22	2–192
1– 22a	1–212
2– 24	1–212a
4– 35	1–213
61– 37a	1–215

1

5.5

Car Ramp
Auto-oprit
Rampe pour voitures
Rampa per auto
Autorampe
Bilbrygga
Rampa para automóviles
Rampa para automóveis
Bilrampe

4- 1	1- 18b	1- 40	4- 142c
8- 2	1- 19s	1- 48	1- 186
2- 3	1- 20a	6- 48a	2- 188
9- 5	4- 22	1- 52	2- 189
4- 10	2- 22a	2- 53a	2- 191
2- 11	2- 24	2- 54	2- 192
4- 12	7- 35	3- 90a	1- 193
2- 12c	74- 37a	5- 111c	2- 212a
1- 15b	66- 37b	2- 125	2- 221
2- 16	14- 38	2- 126	
1- 17	2- 38d	2- 126a	

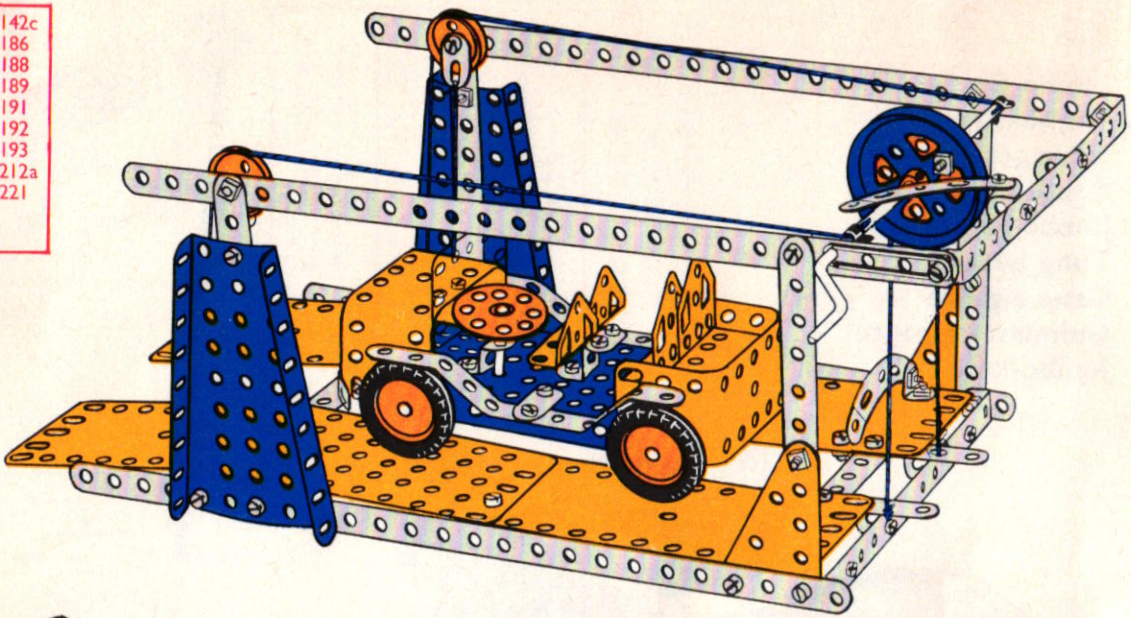

4- 1	1- 20a	6- 48a
6- 2	2- 22a	2- 53a
2- 3	1- 24	2- 54
9- 5	5- 35	3- 90a
2- 10	56- 37a	5- 111c
1- 11	48- 37b	1- 186
2- 12	4- 38	2- 191
1- 15b	2- 38d	2- 192
1- 18b	1- 40	2- 212a
1- 19s	1- 48	2- 221

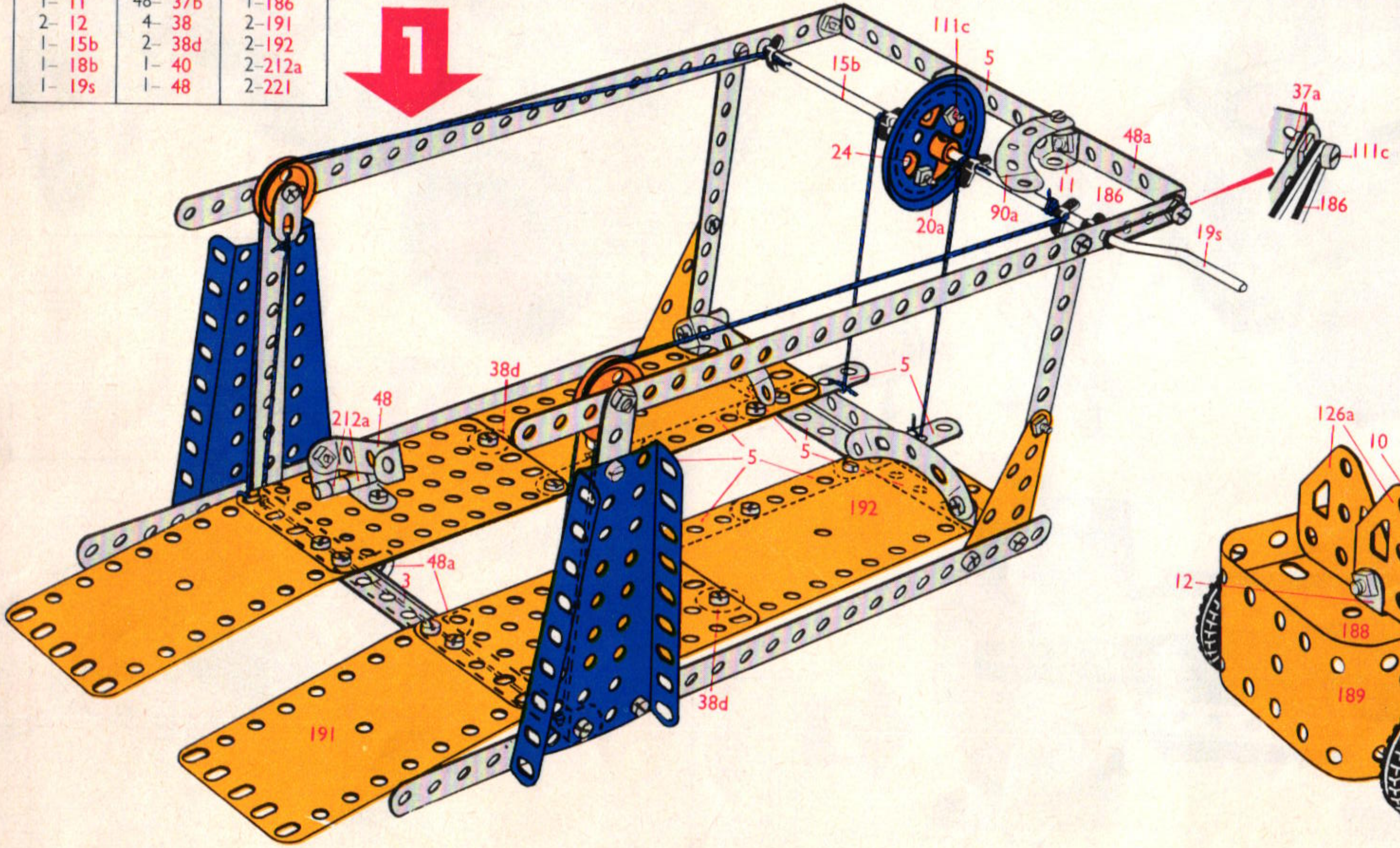

2- 2	4- 22	2- 125
2- 10	1- 24	2- 126
1- 11	2- 35	2- 126a
2- 12	18- 37a	4- 142c
2- 12c	18- 37b	2- 188
2- 16	10- 38	2- 189
1- 17	1- 52	1- 193

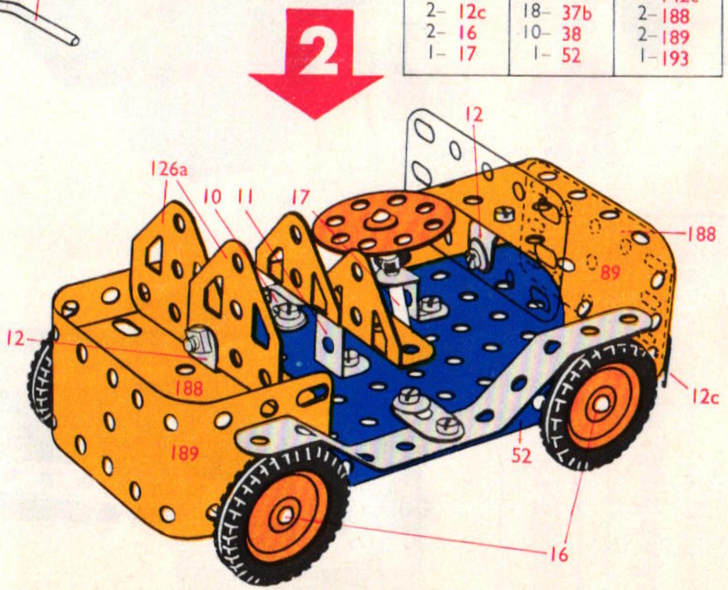

5.6

Jumbo Crane
Jumbokraan
Grue géante
Gru Jumbo
Jumbo Kran
Tung lyftkran
Grúa gigante
Guindaste gigante
Jumbo-kran

2– 1	1– 20a	6– 48a	1–176
8– 2	4– 22	1– 51	4–187
2– 3	1– 23	1– 52	2–188
9– 5	1– 23a	2– 54	2–189
2– 10	2– 24	1– 57c	1–190
2– 11	2– 27f	2– 90a	2–191
1– 11a	10– 35	2–111	2–194
4– 12	104– 37a	2–111a	1–200
2– 15b	88–37b	1–111c	1–212
2– 16	15– 38	2–126	2–212a
2– 17	2– 38d	2–126a	2–214
2– 18a	1– 40	1–142c	4–221
1– 19s	2– 48	2–155	

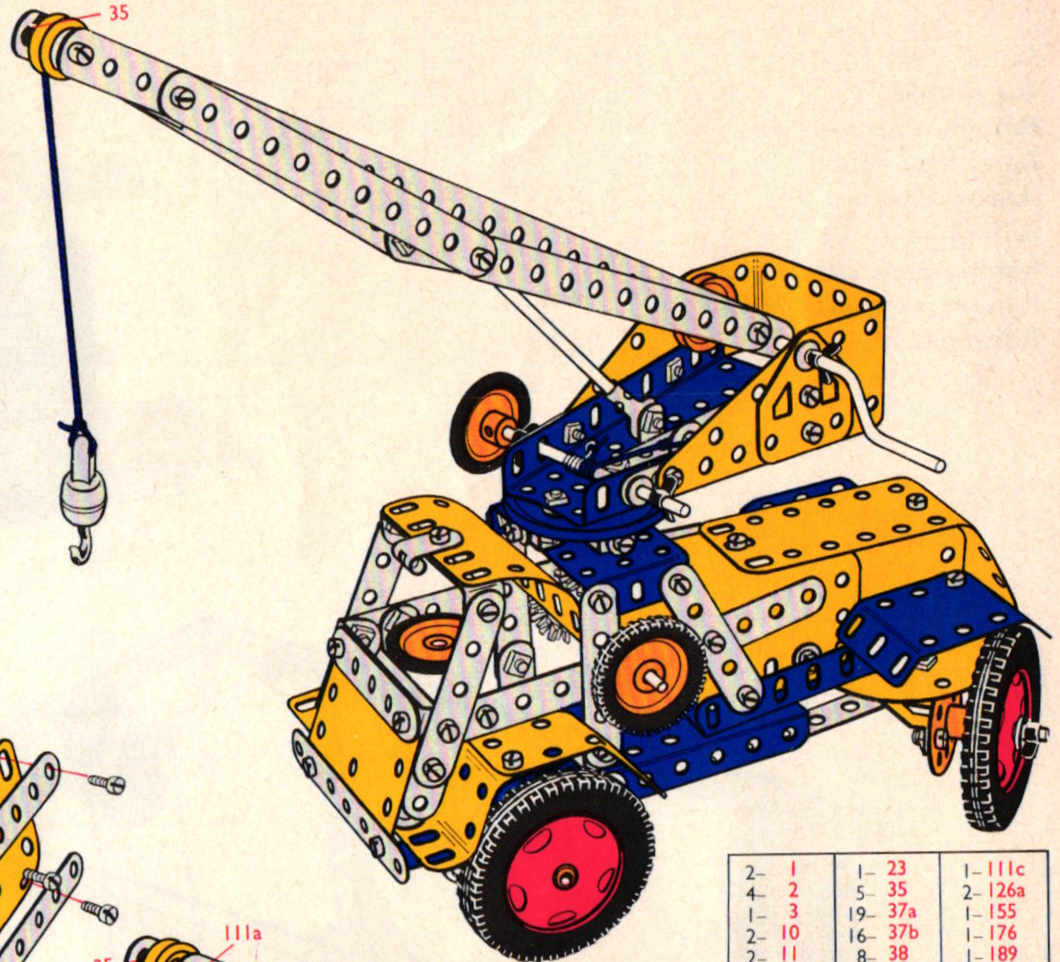

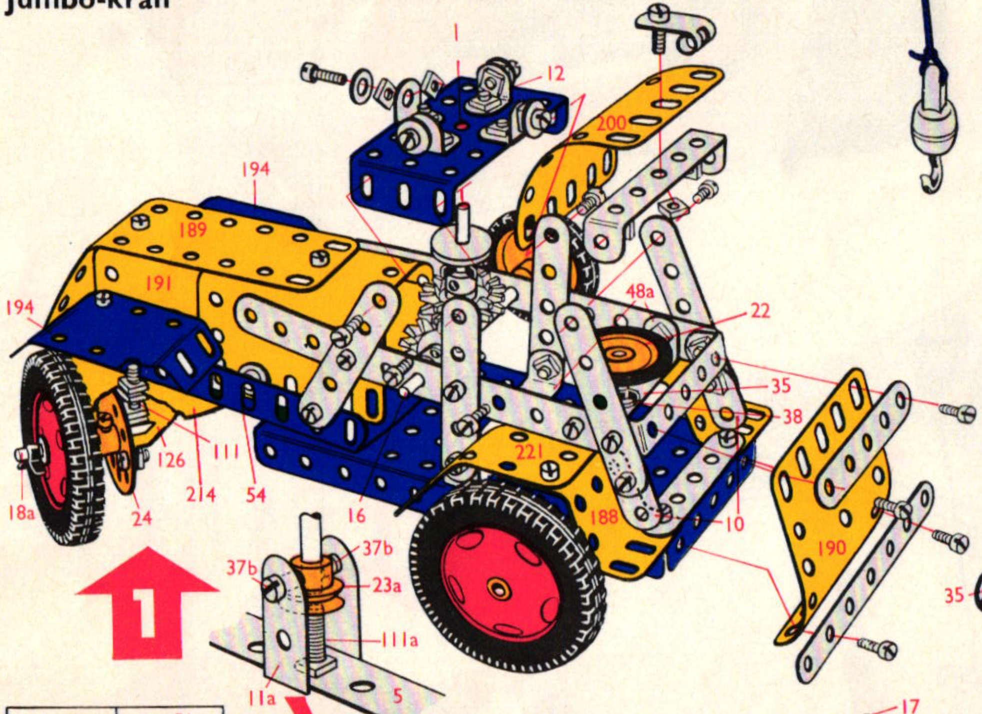

1

2– 1	1– 23
4– 2	5– 35
1– 3	19– 37a
2– 10	16– 37b
2– 11	8– 38
1– 15b	1– 40
1– 16	1– 48
1– 19s	1– 54
1– 20a	1– 57c
2– 22	1–111a

1–111c
2–126a
1–155
1–176
1–189
1–212
1–212a
2–221

3

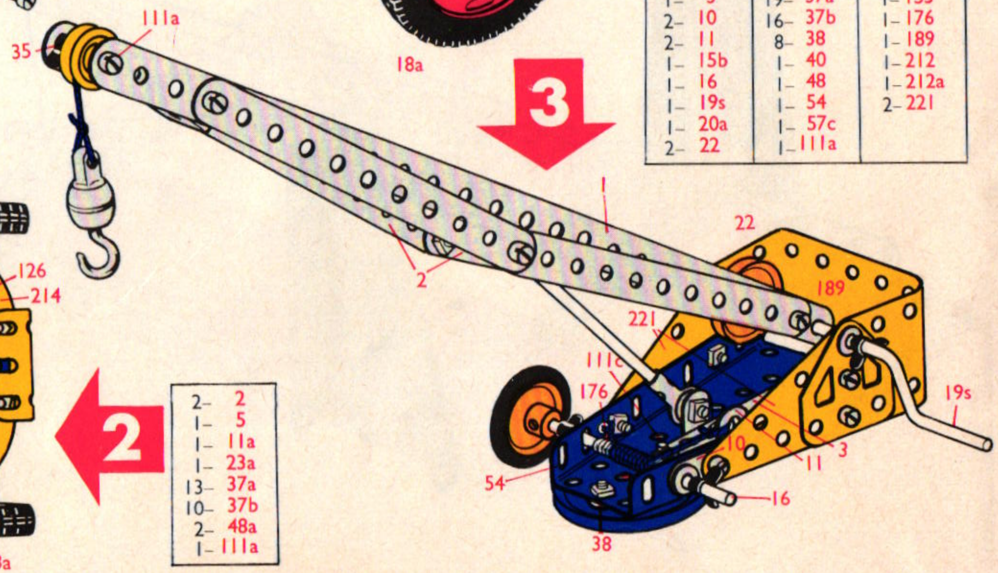

2– 2	1– 51
1– 3	1– 52
8– 5	1– 54
2– 10	2– 90a
4– 12	2–111
1– 15b	2–126
1– 16	1–142c
2– 17	1–155
2– 18a	4–187
2– 22	2–188
2– 24	1–189
2– 27f	1–190
5– 35	2–191
72– 37a	2–194
62– 37b	1–200
7– 38	1–212a
2– 38d	2–214
1– 48	2–221
4– 48a	

BC2

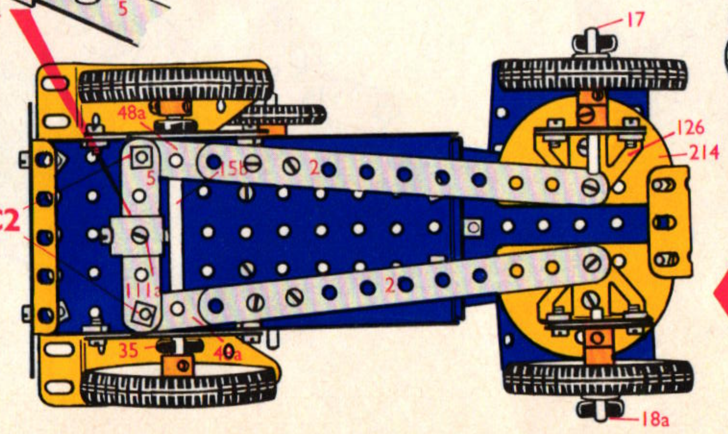

2

2– 2
1– 5
1– 11a
1– 23a
13– 37a
10– 37b
2– 48a
1–111a

5.7

Loading Shovel
Lepelschop
Pelle de chargement
Motopala
Schaufellader
Skoplastare
Pala cargadora
Pá de carregar
Lasteskuffe

8- 2	1- 19s	1- 52	3-190
2- 3	4- 22	2- 53a	2-191
9- 5	2- 24	2- 54	1-199
1- 10	2- 27f	4- 90a	1-200
2- 11	16- 35	4-111c	1-212
1- 11a	95- 37a	2-125	2-212a
10- 12	93- 37b	2-126	1-213
4- 12c	12- 38	2-126a	2-214
2- 15b	2- 38d	1-155	4-221
4- 16	1- 40	1-176	
2- 17	1- 48	1-186	
2- 18a	6- 48a	4-187	
1- 18b	1- 51	1-188	

2- 2	2- 22	1- 51	1-188
2- 3	1- 24	1- 52	3-190
2- 5	2- 27f	2- 54	2-191
1- 11a	3- 35	2- 90a	1-200
4- 12c	55- 37a	2-111c	1-212
2- 16	53- 37b	2-126	2-212a
1- 18a	4- 38	2-126a	2-214
1- 18b	2- 38d	1-155	
1- 19s	4- 48a	1-176	

1

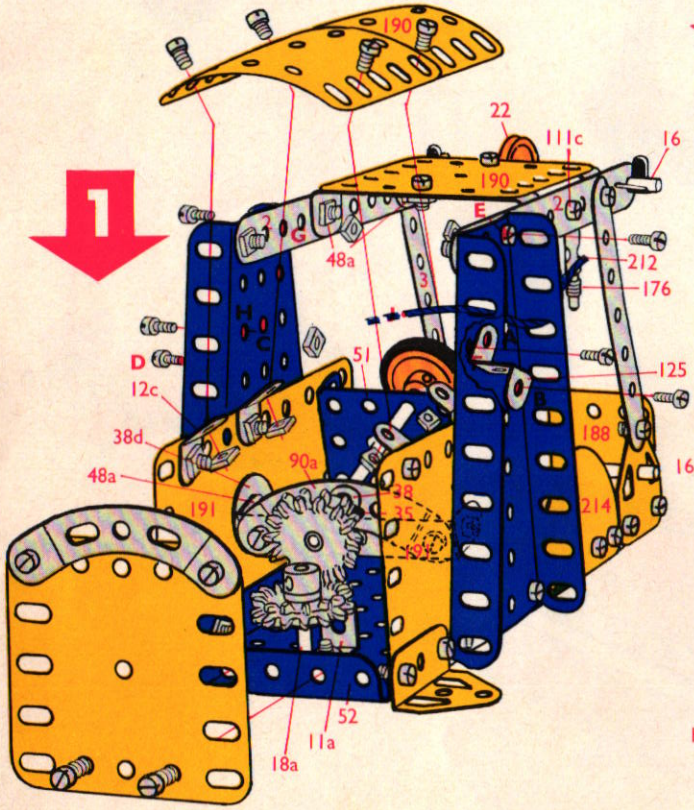

5- 5	9- 37b
2- 11	4- 38
2- 16	1- 48a
2- 17	1-111c
1- 24	4-187
7- 35	1-199
10- 37a	1-213

2

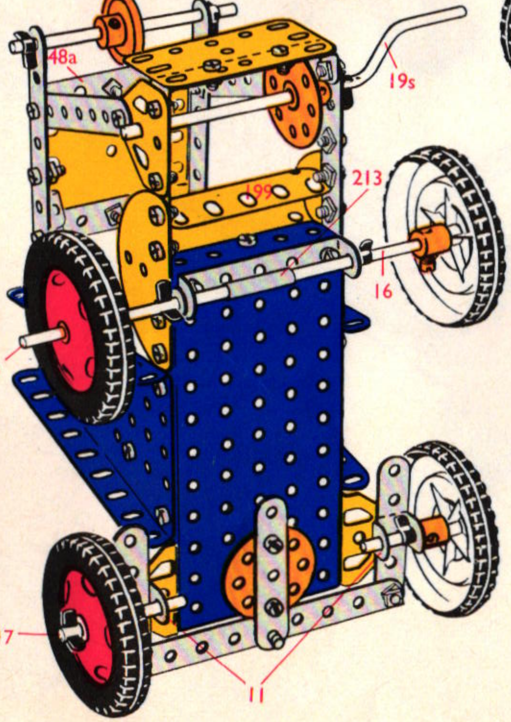

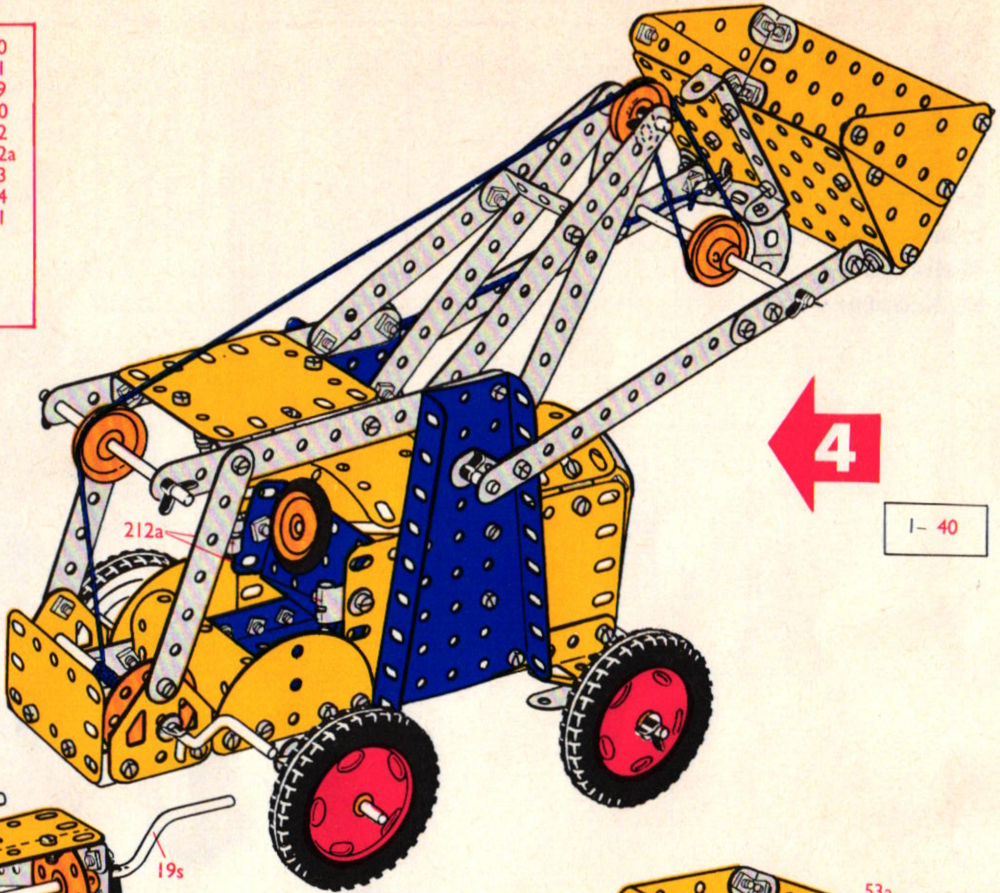

4

1- 40

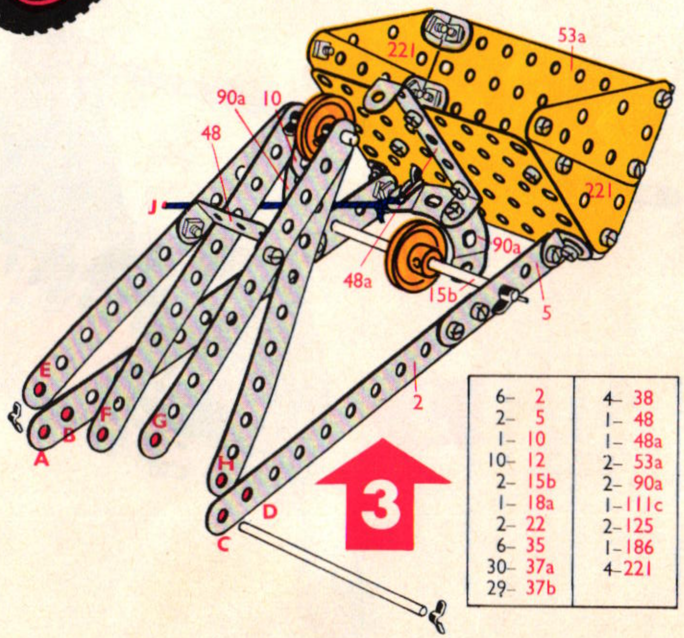

3

6- 2	4- 38
2- 5	1- 48
1- 10	1- 48a
10- 12	2- 53a
2- 15b	2- 90a
1- 18a	1-111c
2- 22	2-125
6- 35	1-186
30- 37a	4-221
29- 37b	

5.8

Helicopter
Hefschroefvliegtuig
Hélicoptère
Elicottero
Hubschrauber
Helikopter
Helicóptero

4– 1	4– 22	1– 51	1–191
8– 2	2– 22a	2– 54	2–192
2– 3	1– 23	3– 90a	2–193
9– 5	2– 24	2–111	1–193a
1– 10	2– 27f	2–125	1–199
1– 11a	1– 35	2–126	1–200
5– 12	94– 37a	2–126a	1–213
4– 12c	91– 37b	2–142c	2–214
2– 15b	11– 38	2–155	4–215
1– 16	1– 38d	1–186	4–221
1– 18a	1– 40	2–188	
2– 19b	1– 48	2–189	
1– 20a	4– 48a	3–190	

1

1– 1	1– 20a	1– 48	1–186
1– 2	3– 22	4– 48a	2–188
2– 3	2– 22a	1– 51	3–190
4– 5	1– 23	2– 54	2–193
1– 11a	2– 27f	3– 90a	1–193a
3– 12	1– 35	1–111	1–200
4– 12c	54– 37a	2–125	1–213
2– 15b	52– 37b	2–126	2–214
1– 16	7– 38	2–126a	3–215
1– 18a	1– 38d	2–142c	4–221
2– 19b	1– 40	2–155	

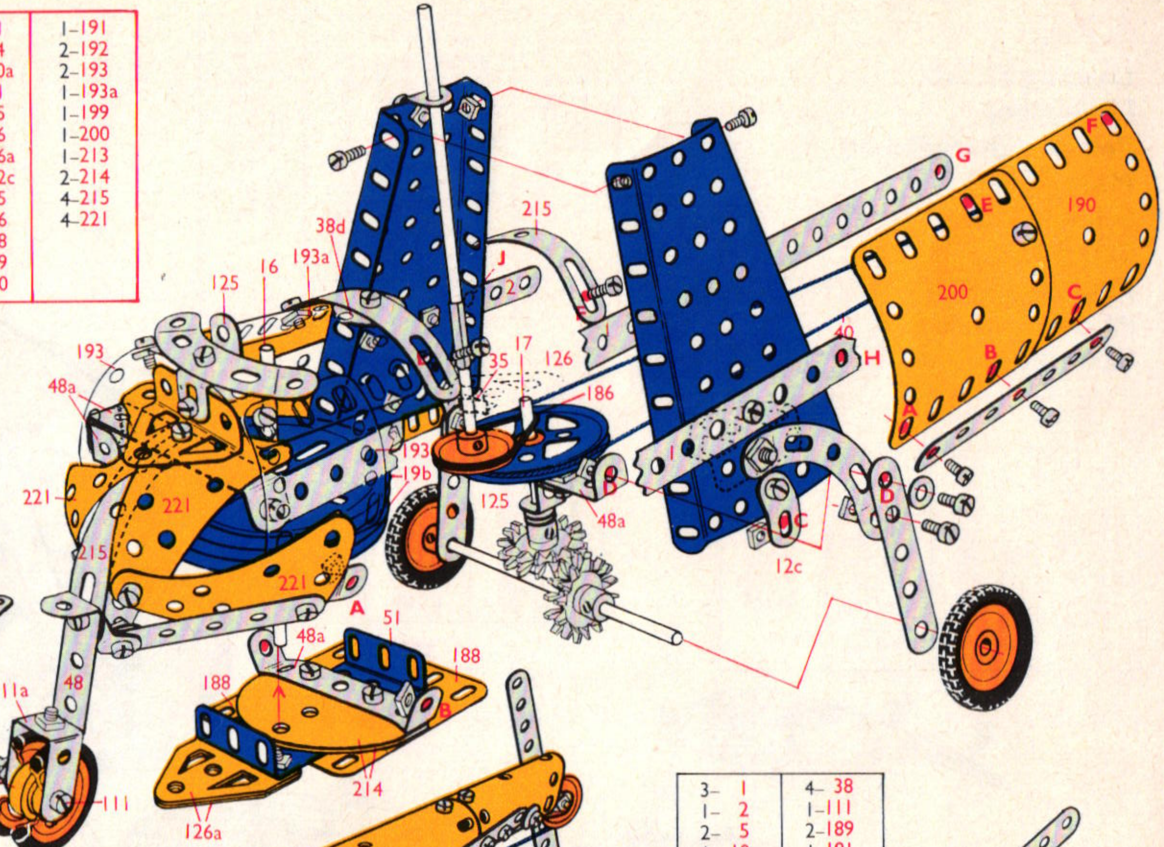

3– 1	4– 38
1– 2	1–111
2– 5	2–189
1– 10	1–191
2– 12	2–192
1– 22	1–199
25– 37a	1–215
24– 37b	

2

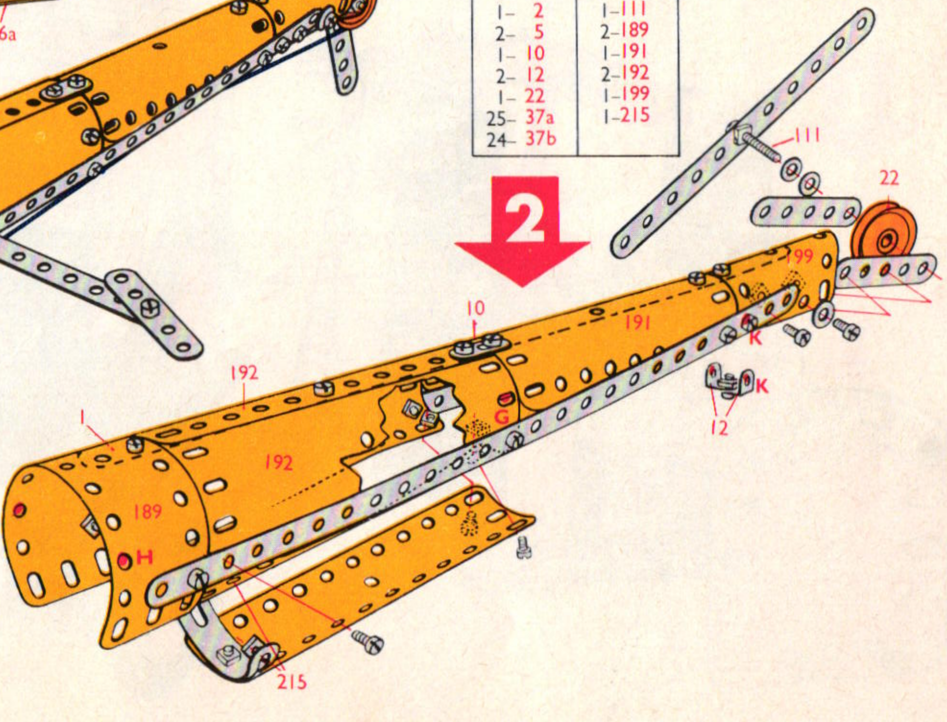

6– 2
3– 5
2– 24
15– 37a
15– 37b

3

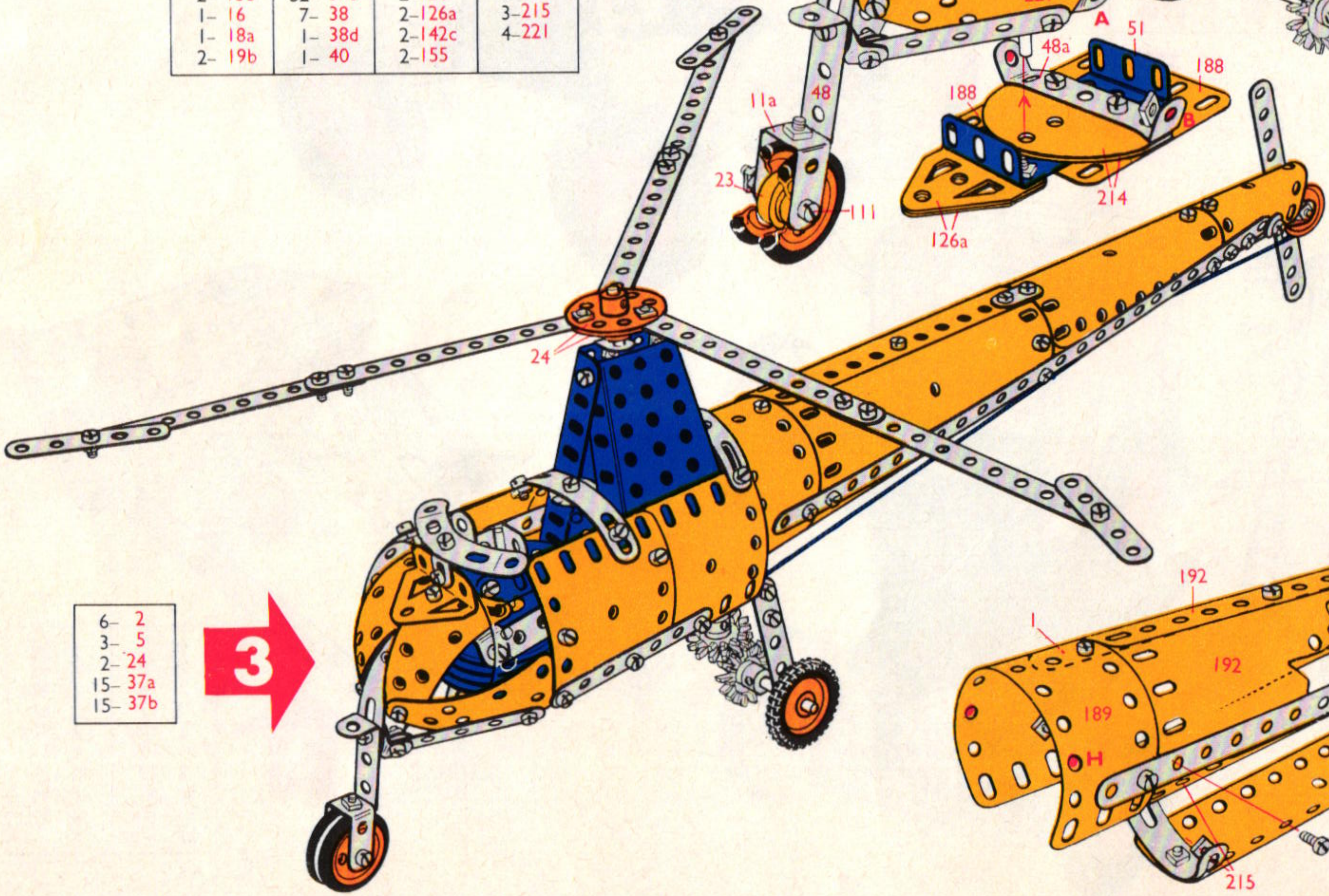

5.9

Construction Crane with Grab
Constructiekraan met grijper
Grue de construction avec benne preneuse
Gru per cantiere con benna
Baukran mit Greifer
Byggnadskran med gripanordning
Grúa para obras, con bivalva
Guindaste de construção com garras
Kran med grabb

4– 1	1– 19s	2– 38d	2– 126a
8– 2	1– 20a	1– 40	1– 176
2– 3	4– 22	2– 48	1– 186a
9– 5	2– 22a	6– 48a	*1– 186b
4– 10	1– 23	1– 51	2– 187
2– 11	*1– 23a	1– 52	2– 188
1– 11a	1– 23a	2– 53a	2– 189
10– 12	2– 24	2– 54	1– 190
1– 12c	2– 27f	4– 90a	1– 200
2– 15b	16– 35	2– 111	2– 212a
4– 16	103– 37a	2– 111a	1– 213
2– 17	93– 37b	2– 111c	2– 221
2– 19b	14– 38	2– 126	*1– M5

*Not included in set No. 5

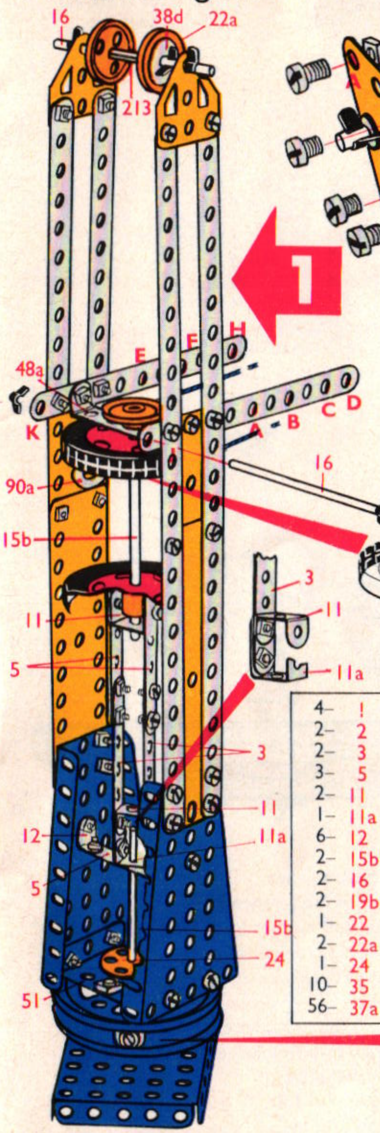

4– 1	48– 37b
2– 2	10– 38
2– 3	2– 38d
3– 5	1– 48a
2– 11	1– 51
1– 11a	1– 52
6– 12	2– 54
2– 15b	1– 90a
2– 16	2– 111
2– 19b	2– 111a
1– 22	2– 126a
2– 22a	2– 187
1– 24	2– 188
10– 35	2– 189
56– 37a	1– 213

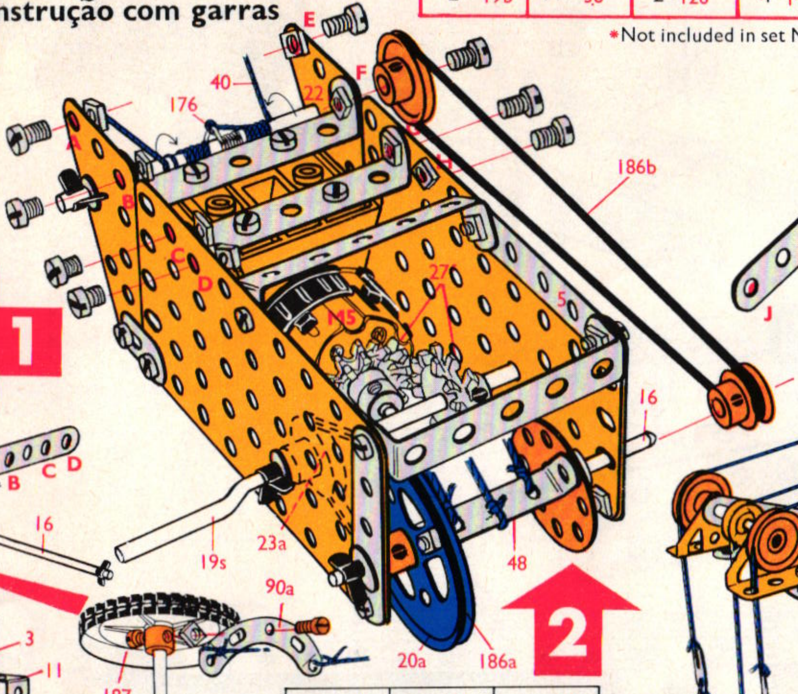

4– 5	1– 24	4– 48a
2– 10	2– 27f	2– 53a
2– 16	4– 35	1– 176
1– 19s	22– 37a	1– 186a
1– 20a	22– 37b	*1– 186b
1– 22	4– 38	2– 221
*1– 23a	1– 40	
1– 23a	1– 48	

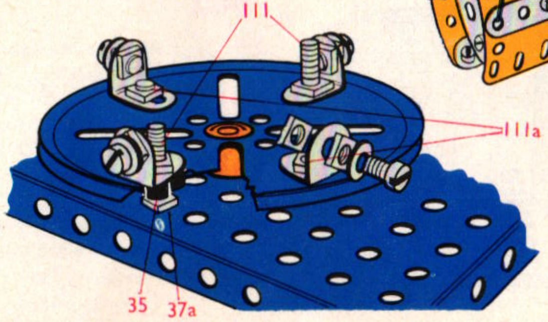

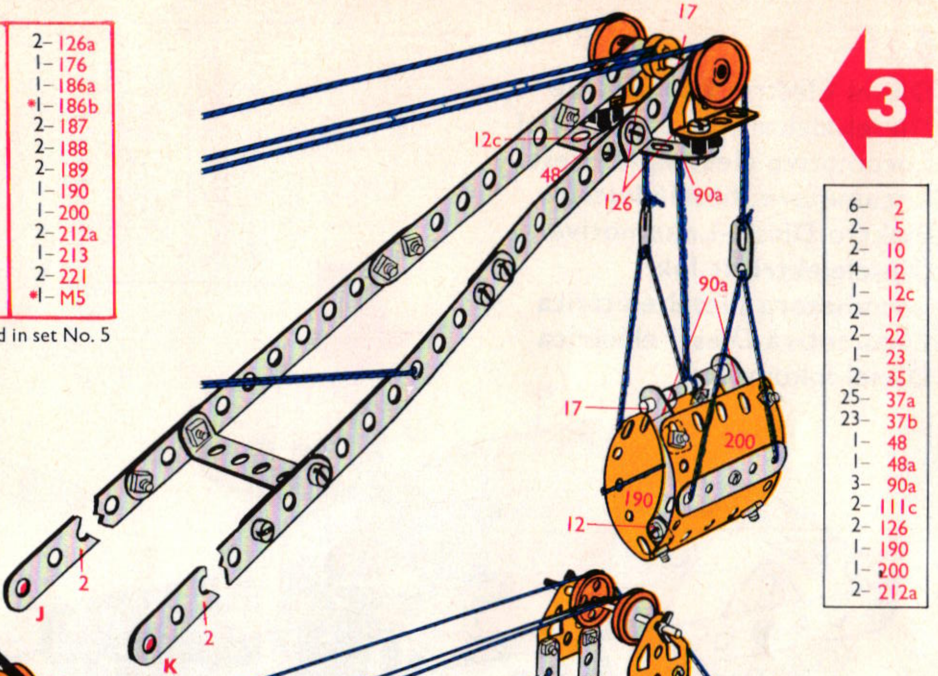

6–	2
2–	5
2–	10
4–	12
1–	12c
2–	17
2–	22
1–	23
2–	35
25–	37a
23–	37b
1–	48
1–	48a
3–	90a
2–	111c
2–	126
1–	190
1–	200
2–	212a

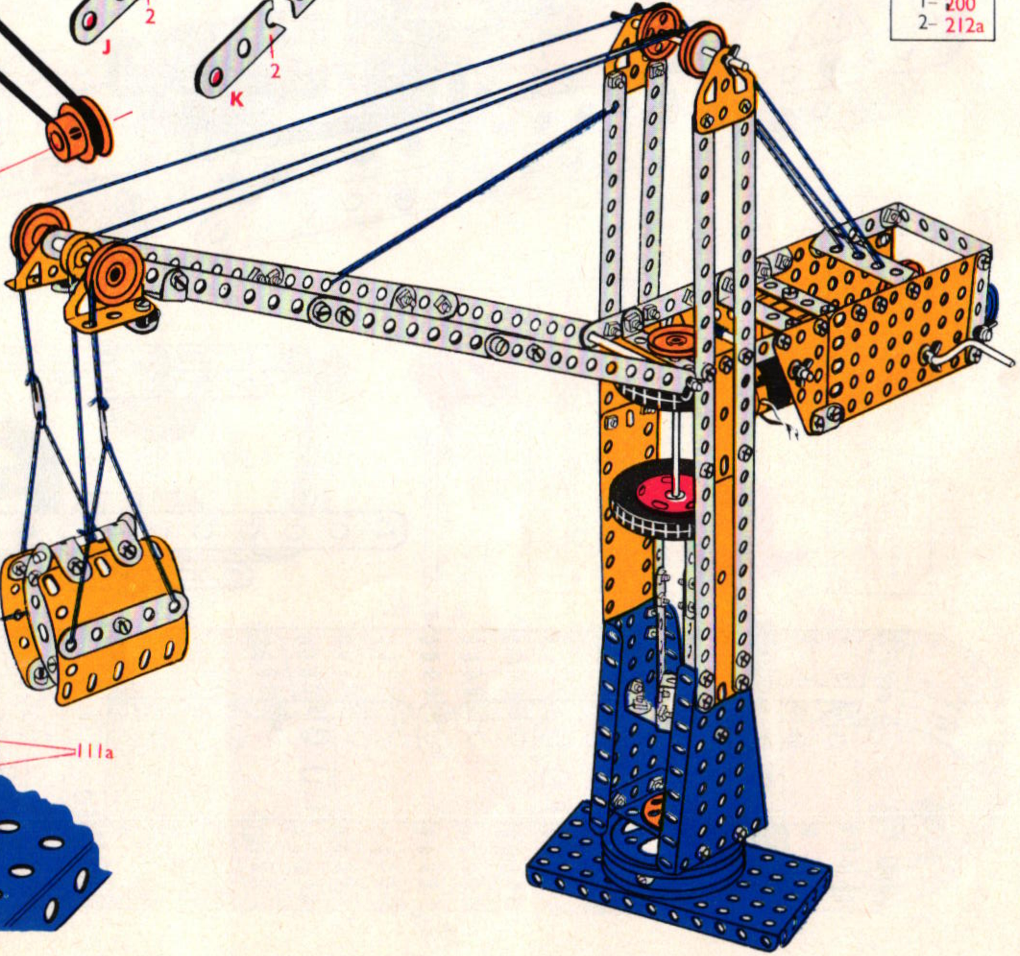

5.10

Diesel Electric Locomotive
Diesel-elektrische locomotief
Locomotive électrique Diesel
Locomotore diesel/elettrico
Elektro-Diesel-Lokomotive
Dieselelektriskt lok
Locomotora diesel eléctrica
Locomotiva Diesel eléctrica
Diesel-lokomotiv

2– 1	32– 37b
2– 2	1– 38
4– 5	2– 38d
4– 10	2– 48a
1– 11a	1– 51
1– 12	1– 52
1– 16	3–111c
* 1– 23a	2–126
1– 24	2–126a
2– 35	1–212
40– 37a	

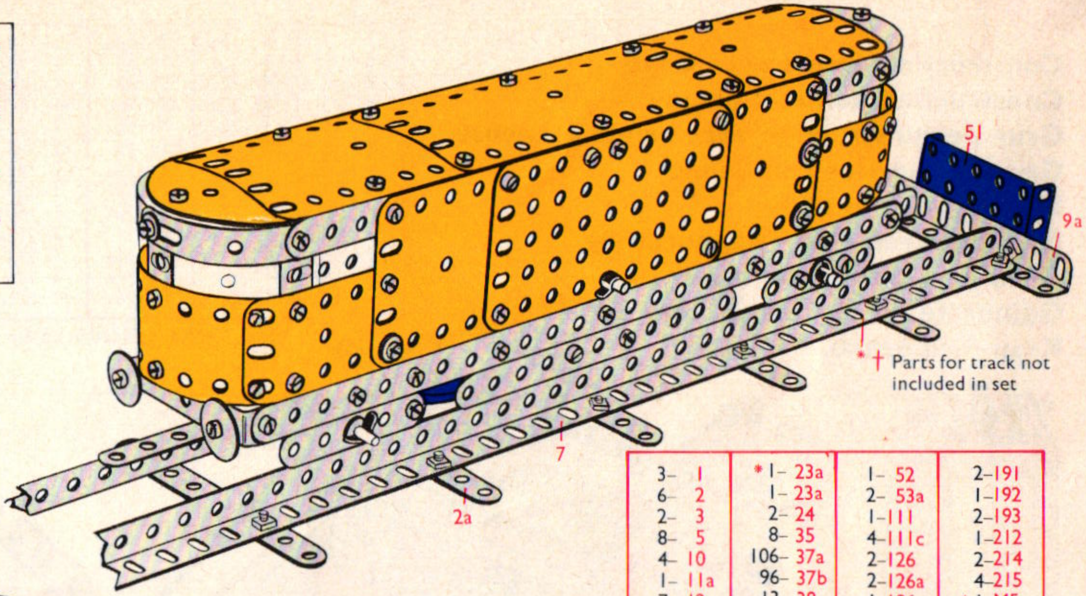

3– 1	* 1– 23a	1– 52	2–191
6– 2	1– 23a	2– 53a	1–192
2– 3	2– 24	1–111	2–193
8– 5	8– 35	4–111c	1–212
4– 10	106– 37a	2–126	2–214
1– 11a	96– 37b	2–126a	4–215
7– 12	13– 38	1–186	* 1–M5
4– 16	2– 38d	2–188	
1– 20a	6– 48a	2–189	
4– 22	1– 51	4–190	

* Not included in set No. 5

1

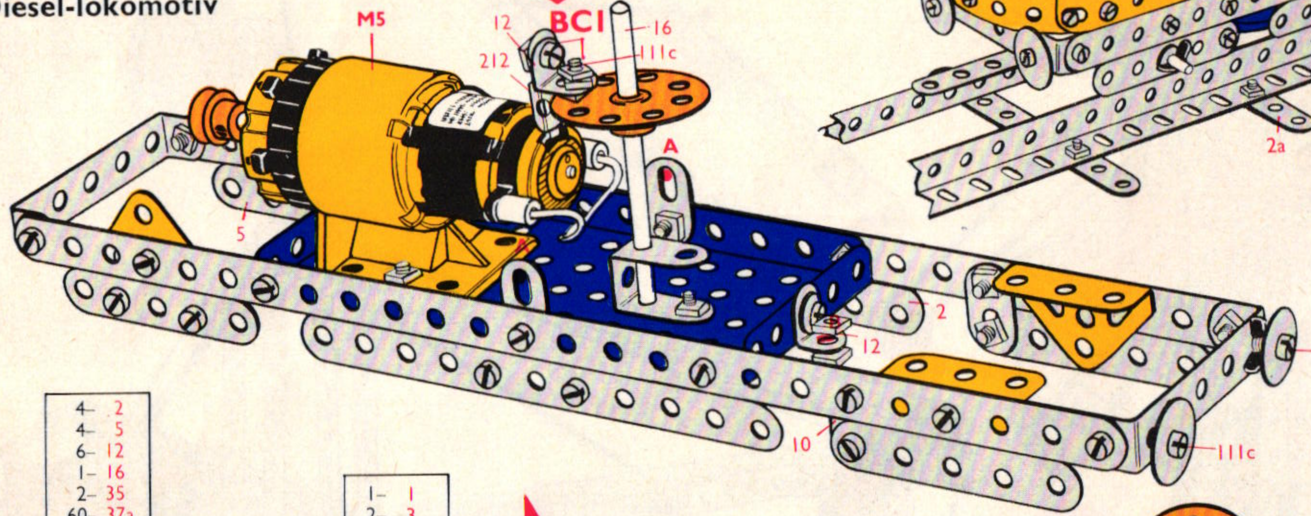

4– 2
4– 5
6– 12
1– 16
2– 35
60– 37a
60– 37b
8– 38
4– 48a
2– 53a
2–188
2–189
4–190
2–191
1–192
2–193
2–214
4–215

1– 1
2– 3
2– 16
1– 20a
4– 22
1– 23a
1– 24
4– 35
6– 37a
3– 37b
4– 38
1–111
1–111c
1–186

2

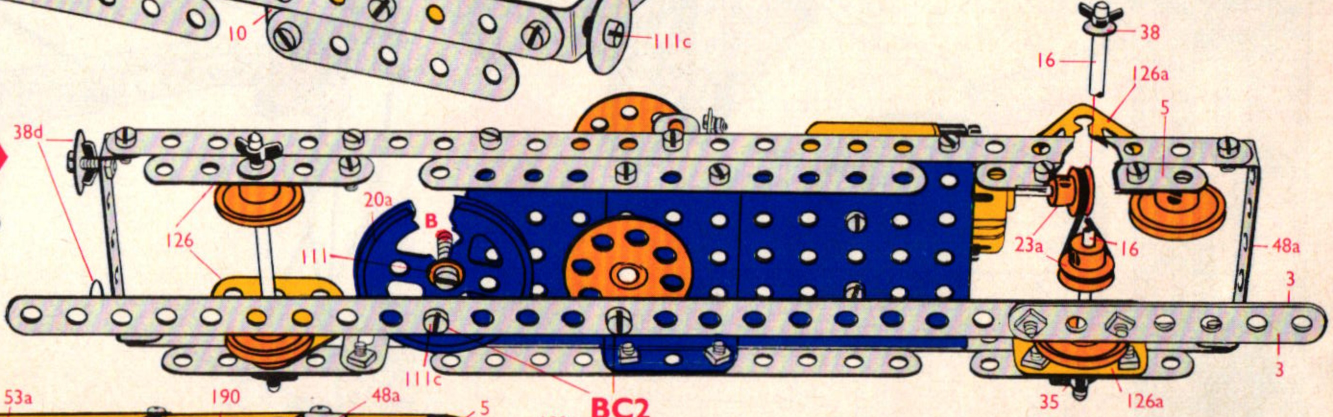

3

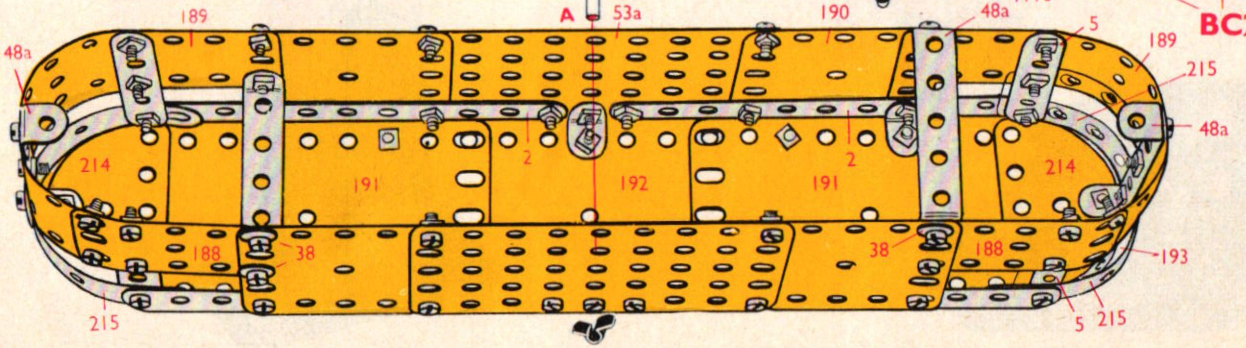

Parts for 24½" (62cm) Track not included in set.
Onderdelen voor 62cm. spoor zijn niet inbegrepen bij de set.
Les pièces pour le circuit de 24½" (62cm) ne sont pas comprises.
I pezzi per il cingolo di 62cm. non sono inclusi nella serie.
Teile für 62cm Spur sind in diesem Satz nicht enthalten.
Delar till 62cm spår ingår ej i satsen.
Las piezas para vía de 62cm (24½") no van incluidas en el juego.
Peças para vias de 62cm (24½") nao estao incluidas no jogo.
Deler til 62cm spor er ikke inkludert i settet.

Part No.	2a	7	9a	37a	37b	51
† Quantity	7	2	2	22	22	2

5.11

Traction Engine
Tractiewagen
Moteur de traction
Motore di trazione
Zugmaschine
Lokomobil
Máquina de tracción
Motor de tracção

8– 2	4– 22	2– 48	*1–186a
2– 3	2– 22a	6– 48a	1–186a
8– 5	1– 23	1– 52	2–187
2– 11	*1– 23a	2– 53a	2–188
1– 11a	1– 23a	1–111	3–190
10– 12	2– 24	2–111c	2–191
4– 12c	2– 27f	2–125	2–192
2– 15b	7– 35	2–126	1–194a
4–	97– 37a	2–126a	1–199
2–	85– 37b	1–142c	1–212
1–	10– 38	1–155	*1–M4
2–	2– 38d	1–176	
1–	1– [illegible]	1–186	

* Not included in set No. 5

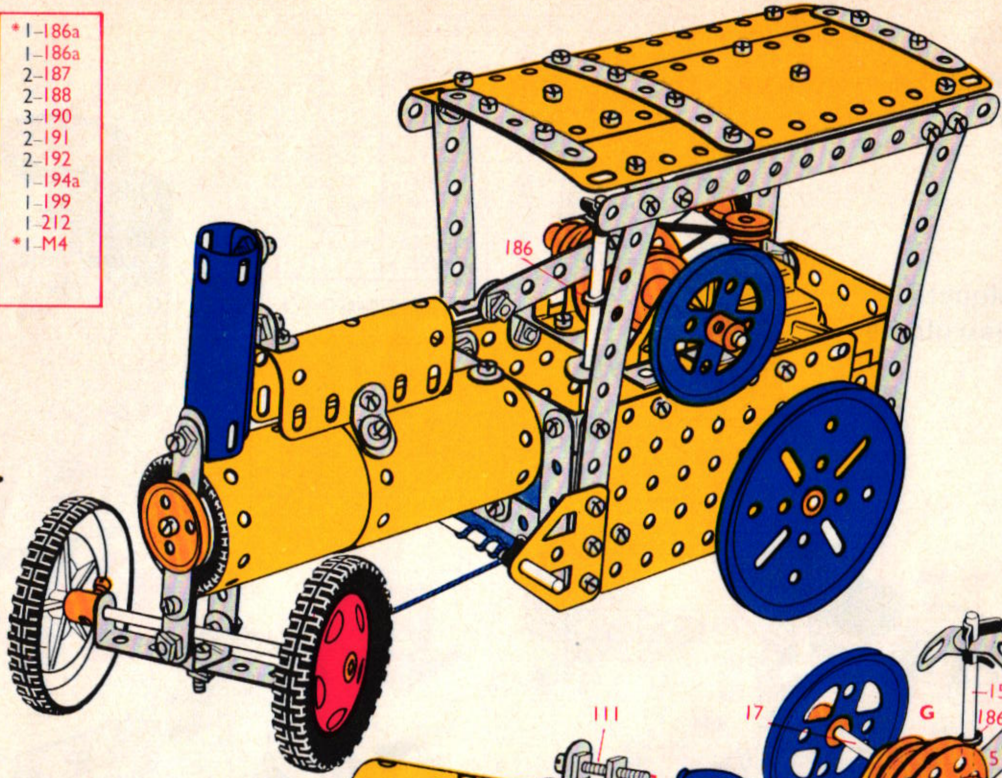

2– 5
2– 12c
1– 15b
2– 17
1– 18a
1– 20a
2– 22
*1– 23a
2– 24
3– 35
13– 37a
9– 37b
2– 48a
1–111c
2–126
1–186
*1–186a
1–186a
1–212

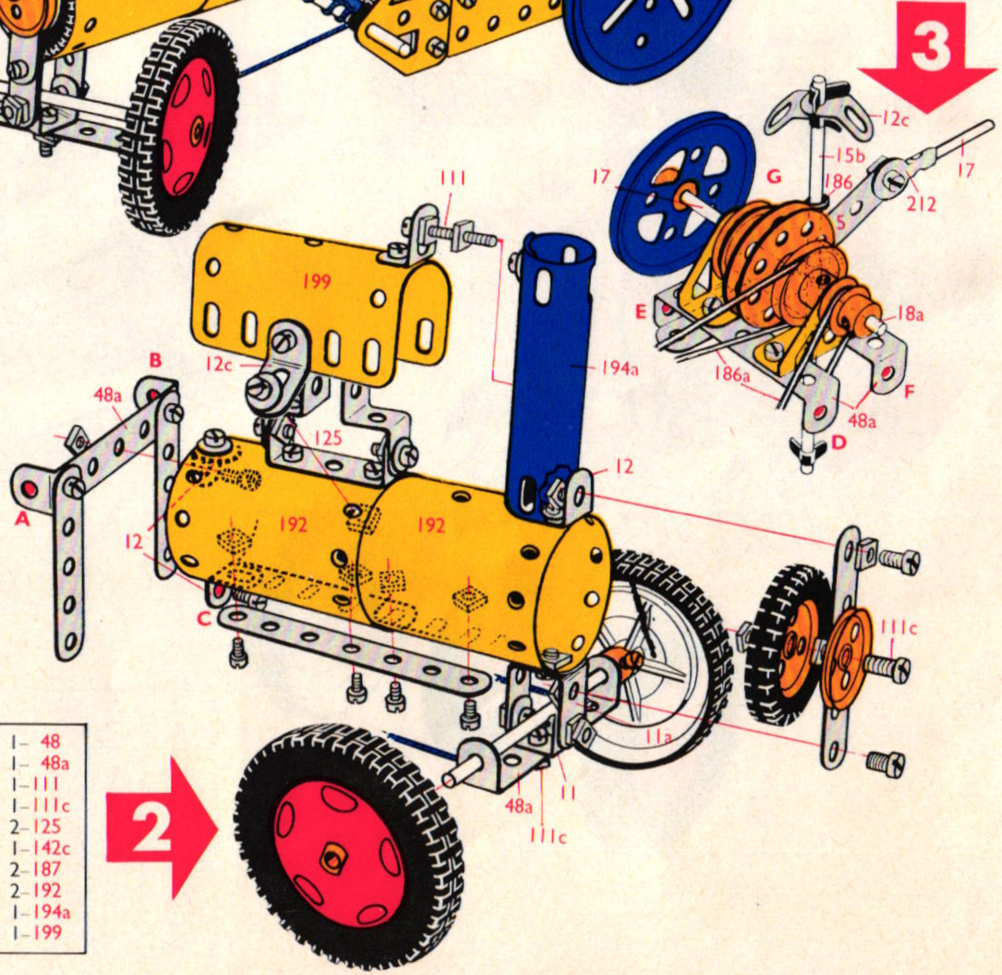

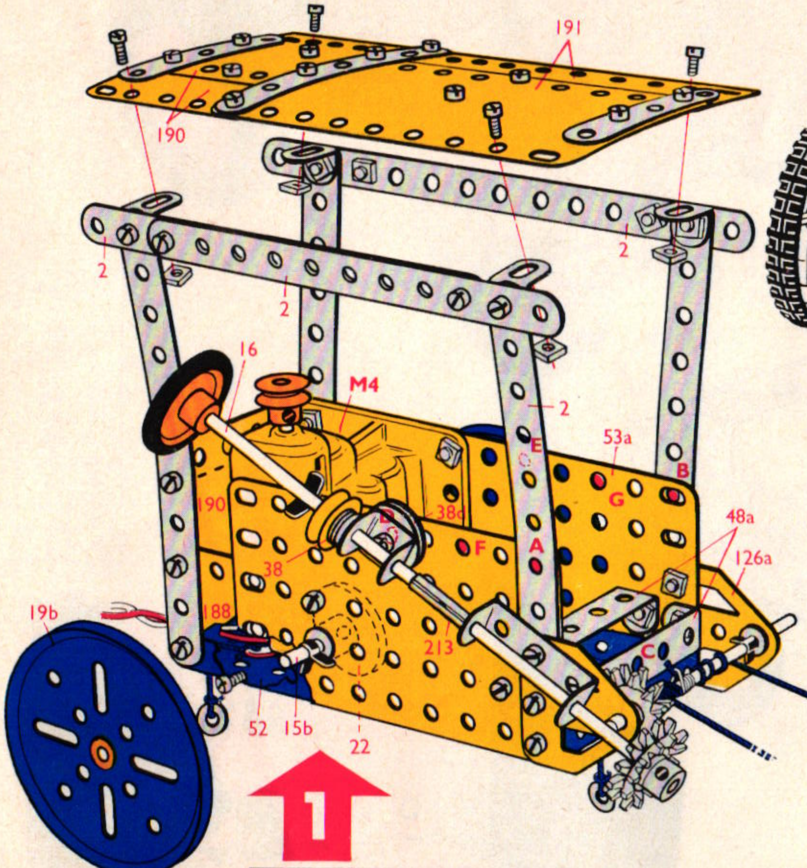

8– 2	1– 23a	1– 52
1– 3	2– 27f	2– 53a
3– 5	4– 35	2–126a
1– 11	52– 37a	1–155
6– 12	52– 37b	1–176
1– 15b	10– 38	2–188
3– 16	2– 38d	3–190
2– 19b	1– 40	2–191
2– 22	1– 48	
1– 23	2– 48a	

1– 3	1– 48
3– 5	1– 48a
1– 11	1–111
1– 11a	1–111c
4– 12	2–125
2– 12c	1–142c
1– 16	2–187
2– 22a	2–192
32– 37a	1–194a
24– 37b	1–199

5.12

Dumper Truck
Stortwagen
Dumper
Ribaltabile
Kipplaster
Tipptruck
Camión volquete
Carrinho basculante
Dumperbil

2– 2	1– 20a	6– 48a	*1– 186b
2– 3	4– 22	1– 51	2– 187
9– 5	2– 22a	2– 53a	2– 188
4– 10	1– 23	2– 54	2– 189
2– 11	*1– 23a	4– 90a	2– 191
1– 11a	1– 23a	2– 111	1– 192
10– 12	2– 24	5– 111c	1– 212
2– 15b	15– 35	2– 125	2– 212a
4– 16	91– 37a	2– 126	2– 214
1– 17	79– 37b	2– 126a	2– 221
1– 18a	14– 38	2– 142c	*1– M4
1– 18b	2– 48	1– 155	

*Not included in set No. 5

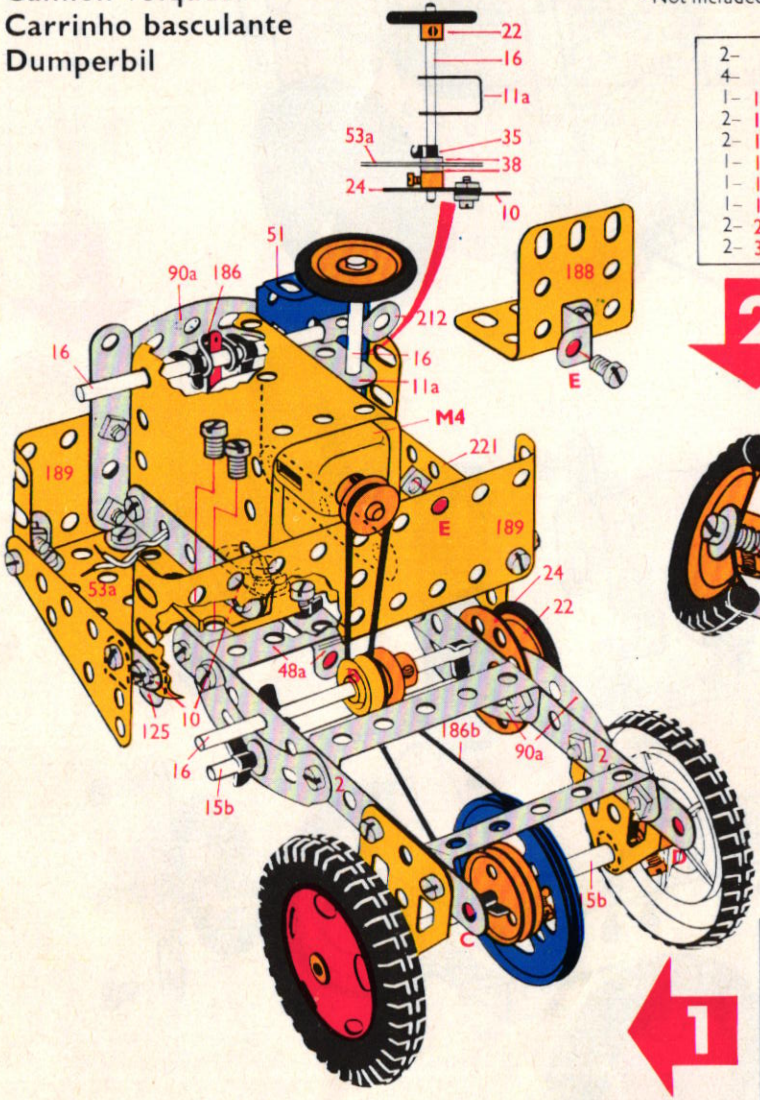

1

2– 2	1– 23a	2– 125
3– 5	2– 24	2– 126a
3– 10	9– 35	1– 155
1– 11a	48– 37a	*1– 186b
3– 12	46– 37b	2– 187
2– 15b	6– 38	2– 188
3– 16	1– 48	2– 189
1– 20a	5– 48a	1– 192
2– 22	1– 51	1– 212
2– 22a	1– 53a	2– 221
1– 23	4– 90a	
*1– 23a	3– 111c	

2

2– 3	25– 37a
4– 5	17– 37b
1– 10	2– 38
2– 11	1– 48
2– 12	2– 111
1– 17	2– 126
1– 18a	2– 142c
1– 18b	2– 212a
2– 22	1– 214
2– 35	

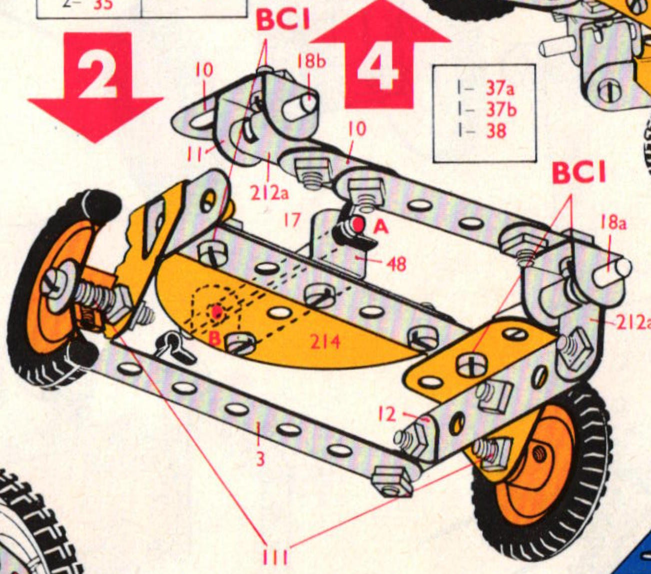

4

1– 37a
1– 37b
1– 38

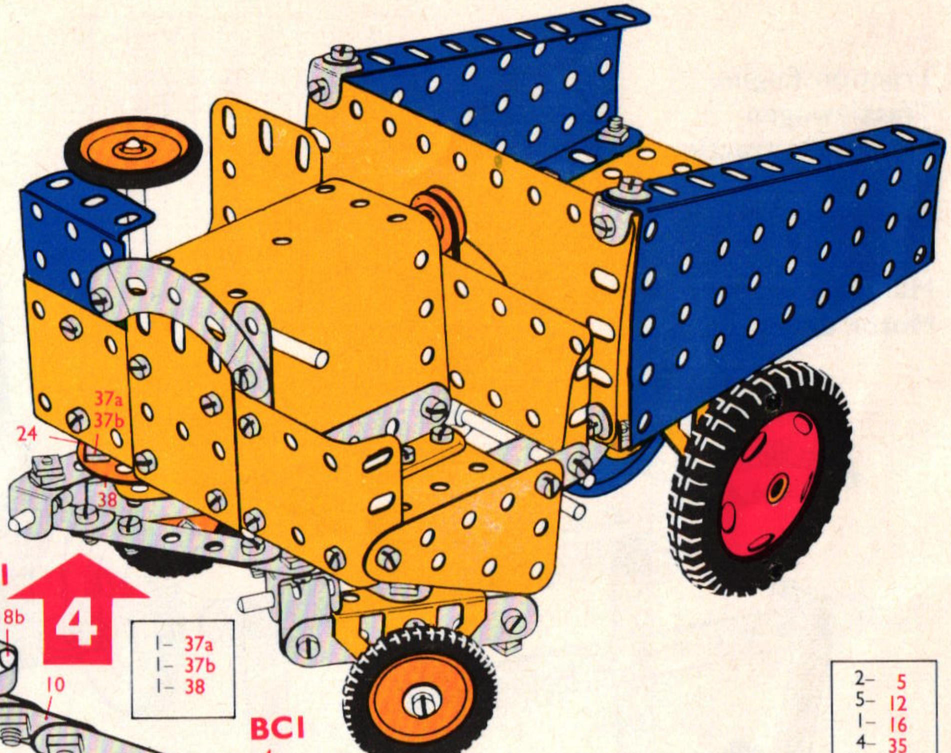

3

2– 5
5– 12
1– 16
4– 35
17– 37a
15– 37b
6– 38
1– 48a
1– 53a
2– 54
2– 111c
2– 191
1– 214

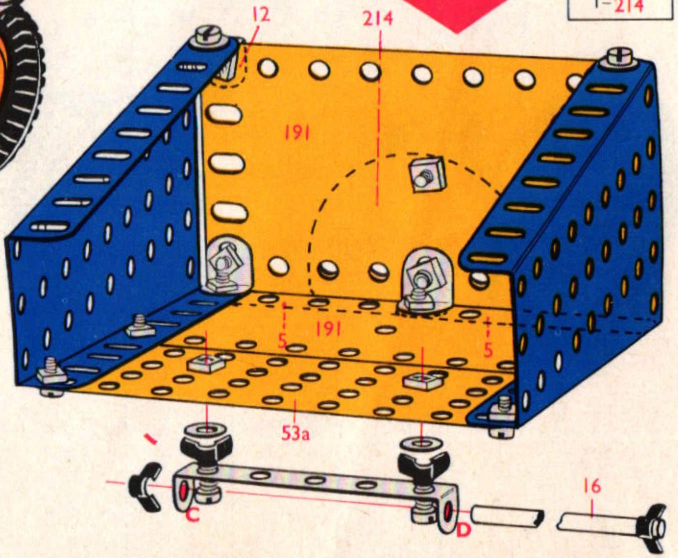

5.13

Food Mixer
Mixer voor voedingsmiddelen
Mixer pour aliments
Frullino
Speisemixer
Hushållsmaskin
Batidora
Misturadora para cozinha
Matblander

7– 2	4– 22	3– 48a	2–126a
2– 3	1– 23	1– 51	* 1–186b
8– 5	* 1– 23a	1– 52	2–188
4– 10	1– 23a	2– 53a	2–189
2– 11	2– 24	2– 54	1–191
8– 12	2– 27f	4– 90a	2–192
2– 15b	2– 35	2–111	1–199
1– 17	87– 37a	1–111a	1–213
1– 18a	80– 37b	2–111c	2–214
1– 18b	13– 38	1–125	3–215
1– 20a	2– 48	2–126	* 1–M5

* Not included in set No. 5

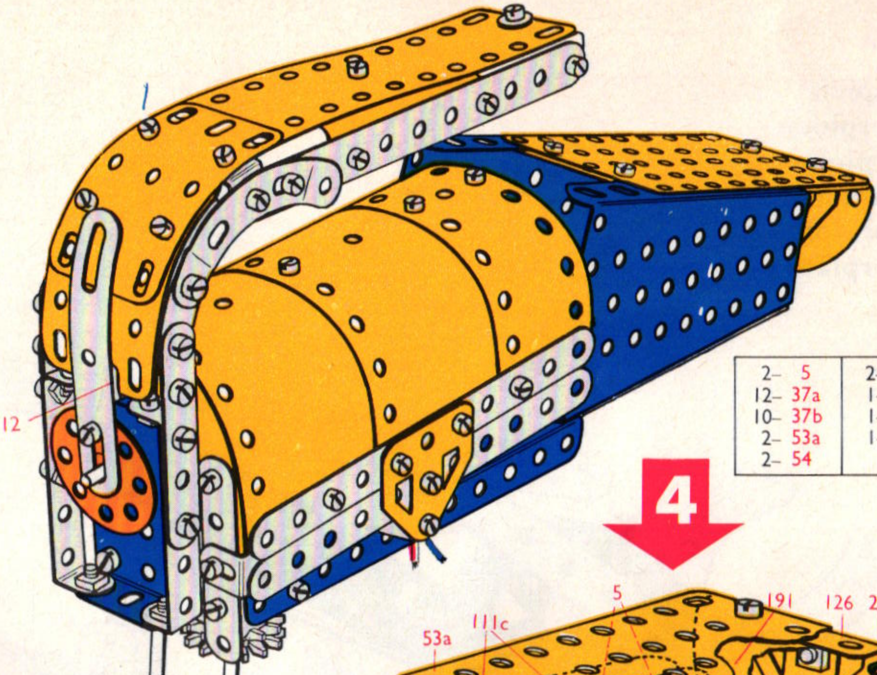

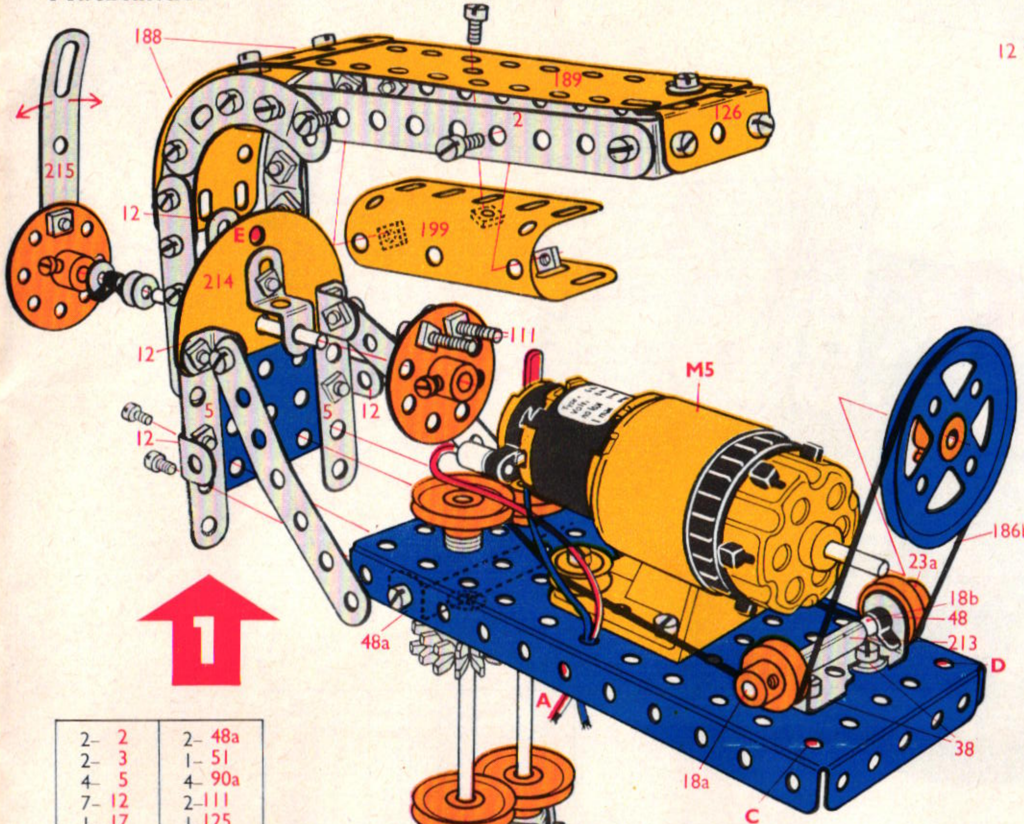

2– 2	2– 48a
2– 3	1– 51
4– 5	4– 90a
7– 12	2–111
1– 17	1–125
2– 24	1–126
1– 35	2–188
46– 37a	1–189
43– 37b	1–199
6– 38	1–214
1– 48	1–215

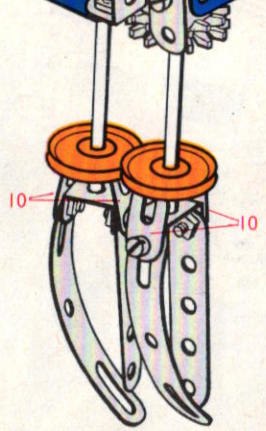

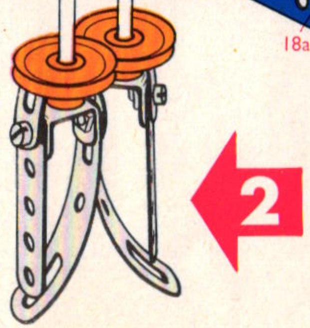

2– 5	1– 35
4– 10	12– 37a
2– 11	10– 37b
2– 15b	7– 38
1– 18a	1– 48
1– 18b	1– 48a
1– 20a	1– 52
4– 22	1–111a
1– 23	* 1–186b
* 1– 23a	1–213
1– 23a	2–215
2– 27f	

2– 5	2–111c
12– 37a	1–126
10– 37b	1–191
2– 53a	1–214
2– 54	

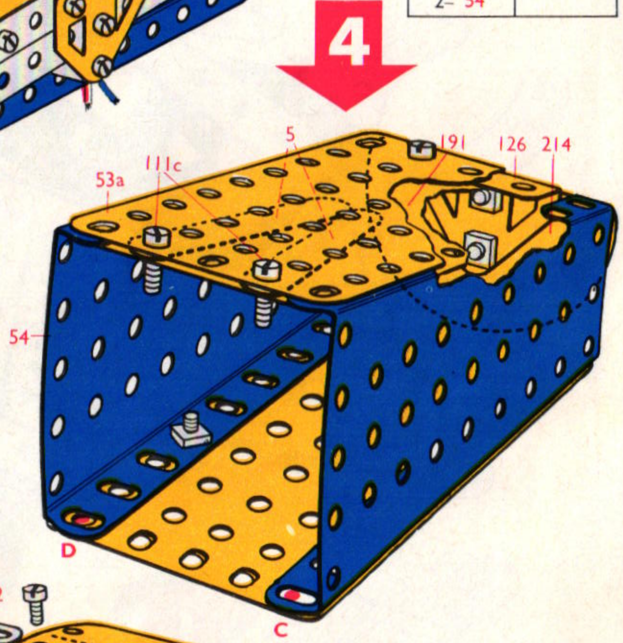

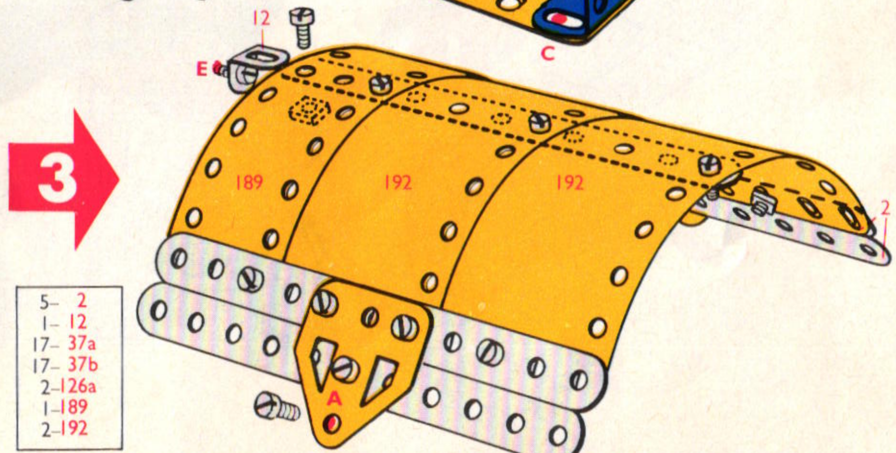

5– 2	
1– 12	
17– 37a	
17– 37b	
2–126a	
1–189	
2–192	

5.14

Scorpion
Schorpioen
Scorpione
Skorpion
Escorpión
Escorpião

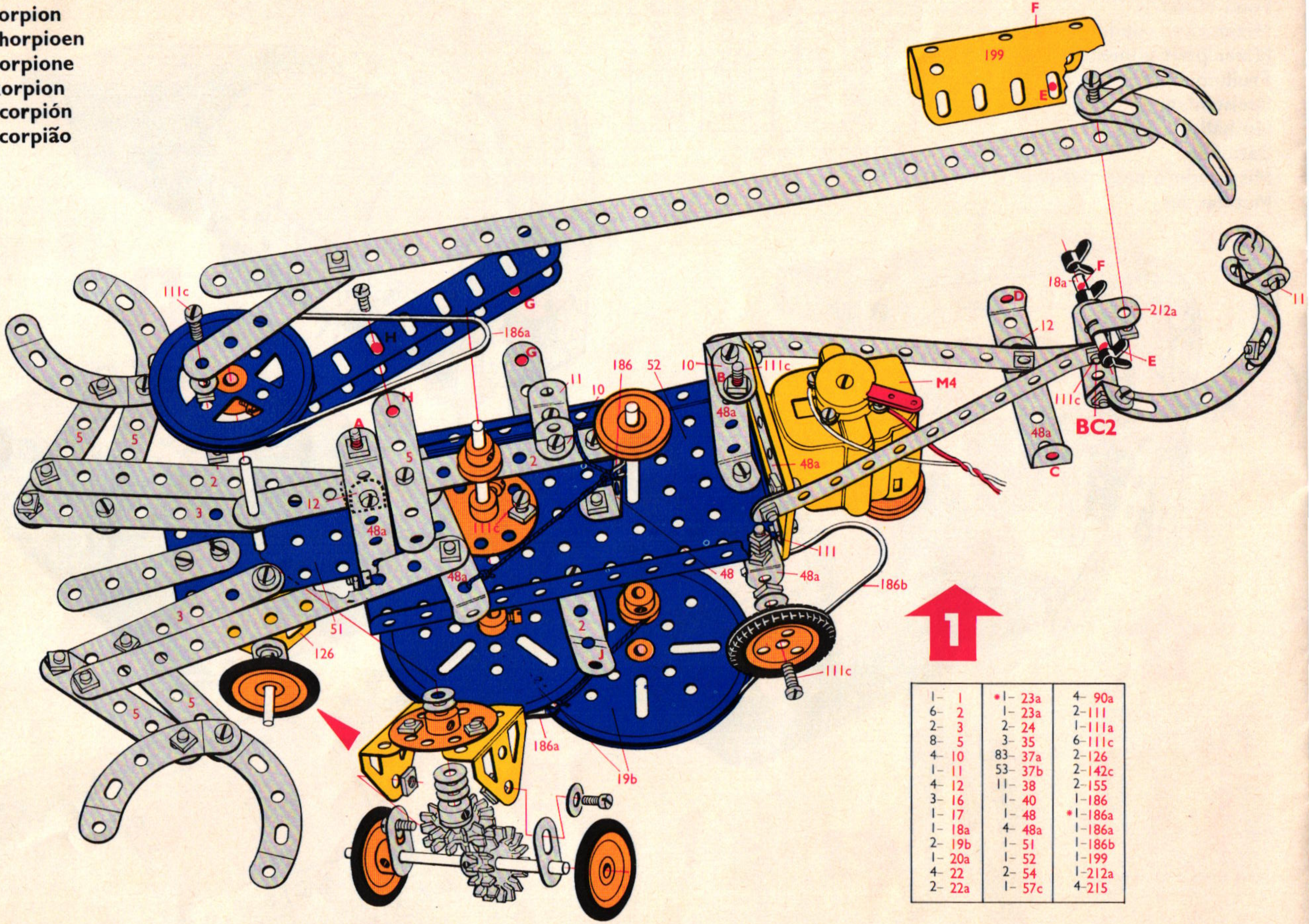

1- 1	*1- 23a	4- 90a
6- 2	1- 23a	2-111
2- 3	2- 24	1-111a
8- 5	3- 35	6-111c
4- 10	83- 37a	2-126
1- 11	53- 37b	2-142c
4- 12	11- 38	2-155
3- 16	1- 40	1-186
1- 17	1- 48	*1-186a
1- 18a	4- 48a	1-186a
2- 19b	1- 51	1-186b
1- 20a	1- 52	1-199
4- 22	2- 54	1-212a
2- 22a	1- 57c	4-215

1– 1	2– 22a	1– 57c	2– 191
8– 2	*1– 23a	4– 90a	2– 192
2– 3	1– 23a	2– 111	1– 193
8– 5	2– 24	1– 111a	2– 194
4– 10	3– 35	6– 111c	1– 199
1– 11	107– 37a	2– 126	1– 200
4– 12	75– 37b	2– 142c	1– 212a
3– 12c	13– 38	2– 155	2– 214
3– 16	1– 40	1– 186	4– 215
1– 17	1– 48	*1– 186a	4– 221
1– 18a	4– 48a	1– 186a	*1– M4
2– 19b	1– 51	1– 186b	
1– . 20a	1– 52	1– 189	
4– 22	2– 54	4– 190	

*Not included in set No. 5

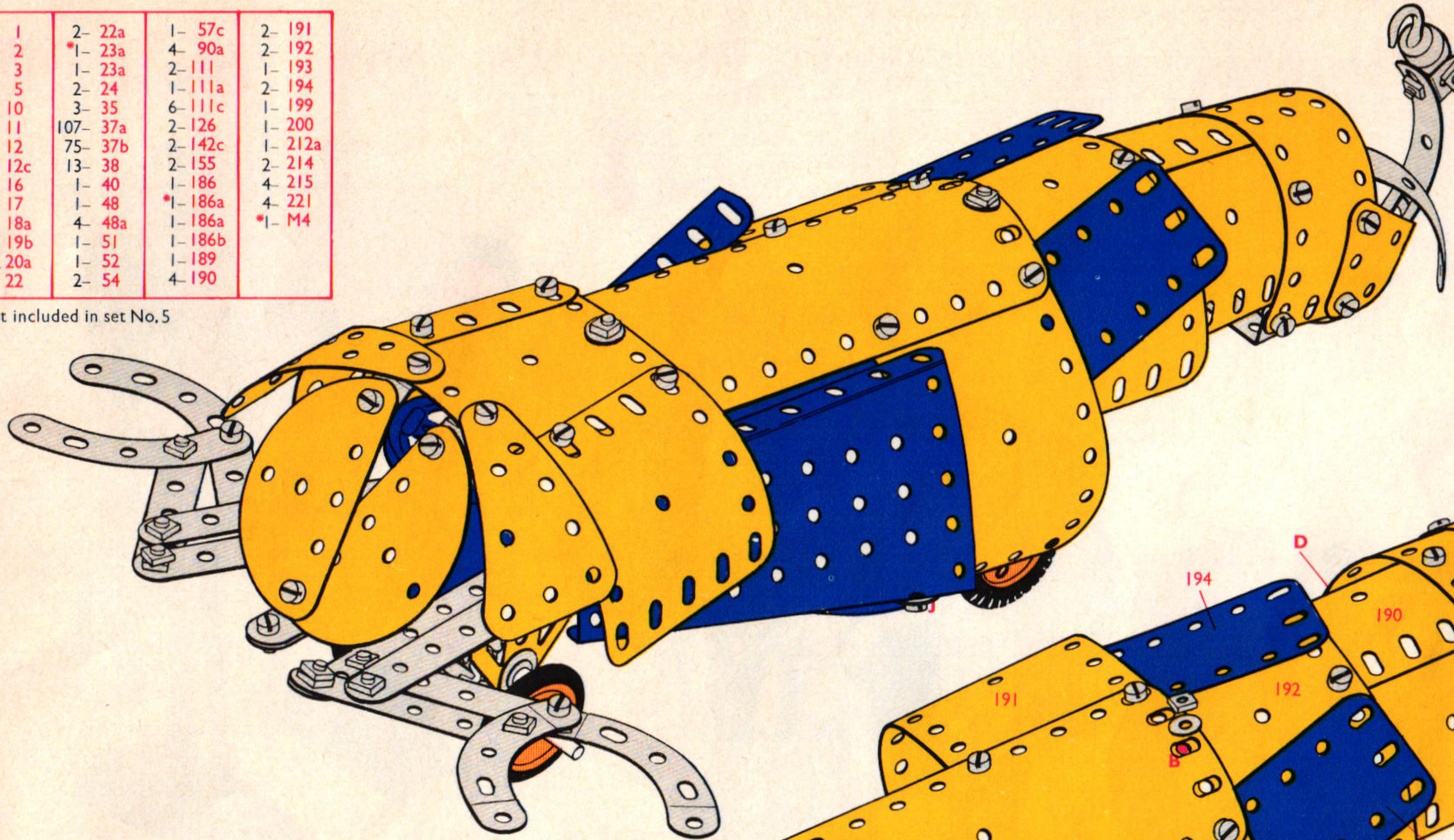

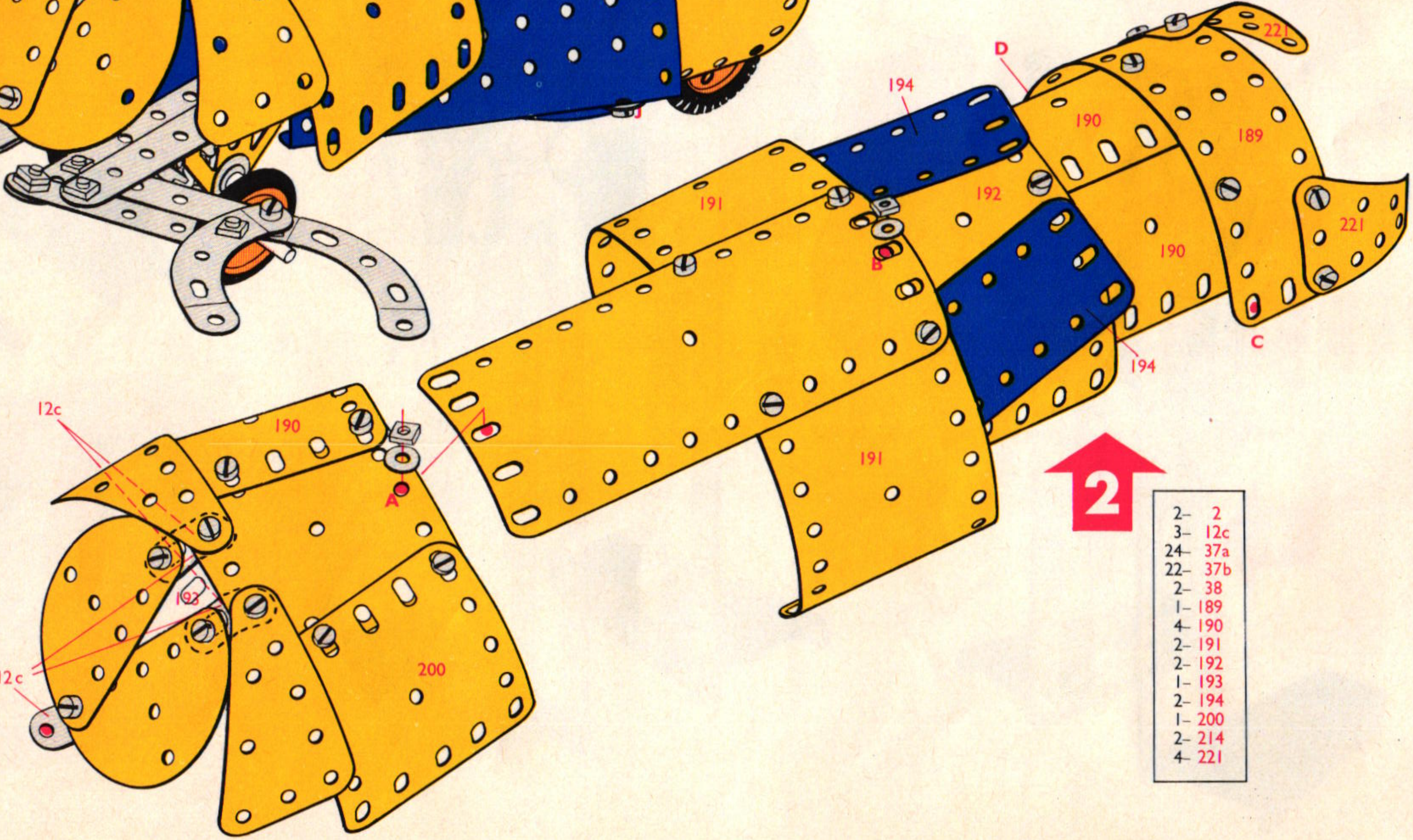

2–	2
3–	12c
24–	37a
22–	37b
2–	38
1–	189
4–	190
2–	191
2–	192
1–	193
2–	194
1–	200
2–	214
4–	221

5.15

Martian
Marsbewoner
Martien
Marziano
Marsmensch
Marsinnevånare
Marciano
Marsianer

4– 1	1– 20a	1– 51	2–189
8– 2	1– 22	1– 52	4–190
2– 3	1– 23a	2– 53a	2–191
9– 5	2– 24	2– 54	2–192
2– 10	2– 35	3– 90a	2–194a
2– 11	105– 37a	2–111	1–200
1– 11a	94– 37b	1–111a	1–212a
10– 12	17– 38	4–111c	2–214
2– 17	2– 38d	2–126	4–215
1– 18a	1– 40	2–126a	4–221
1– 18b	2– 48	2–187	*1–M5
2– 19b	6– 48a	2–188	

* Not included in set No. 5

4– 2	2– 38d
1– 3	2–111c
2– 12	1–192
2– 17	2–194a
2– 19b	2–214
2– 35	4–215
21– 37a	4–221
19– 37b	

3

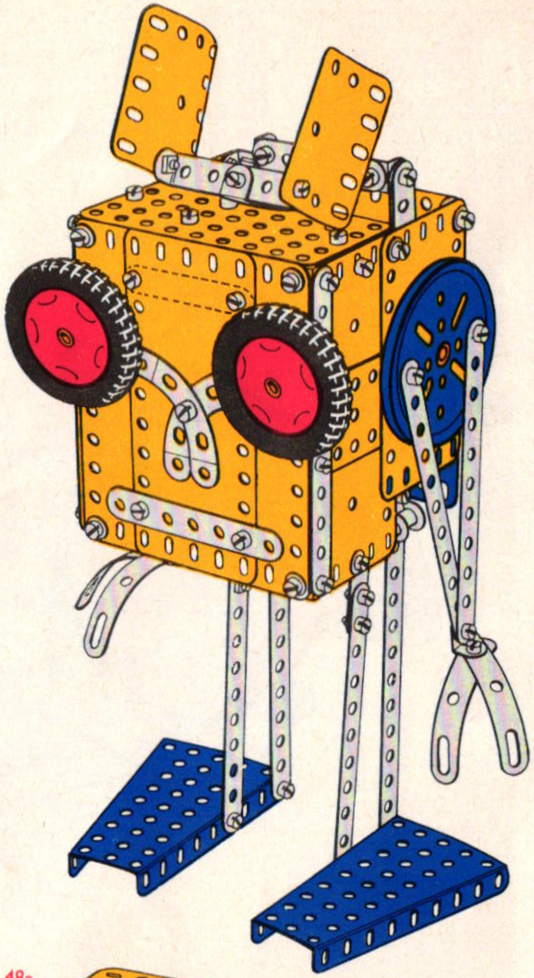

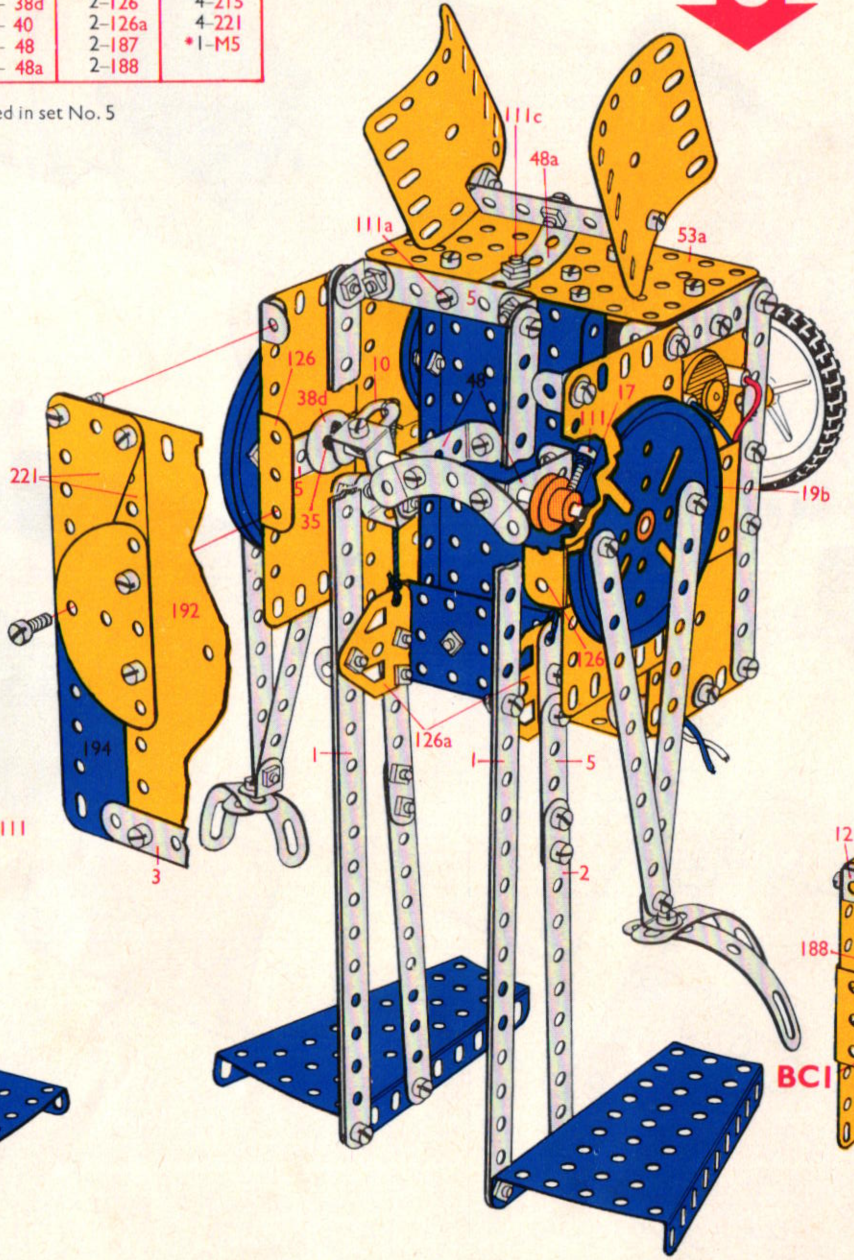

4– 1
2– 2
5– 5
2– 10
2– 11
1– 11a
2– 12
1– 18a
1– 18b
1– 22
1– 23a
2– 24
45– 37a
36– 37b
7– 38
1– 40
2– 48
1– 48a
1– 51
1– 52
2– 54
3– 90a
2–111
1–111a
1–111c
2–126a
1–190
1–200
1–212a

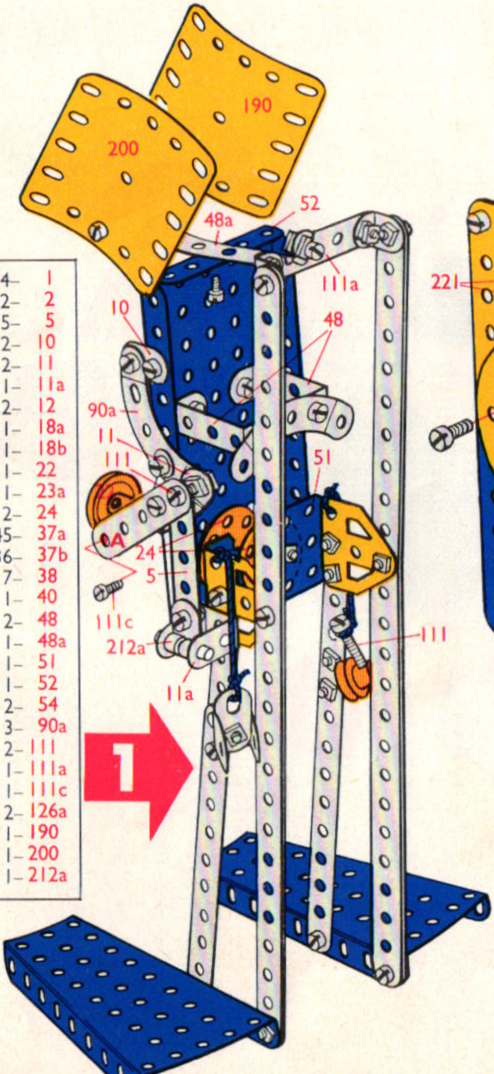

1

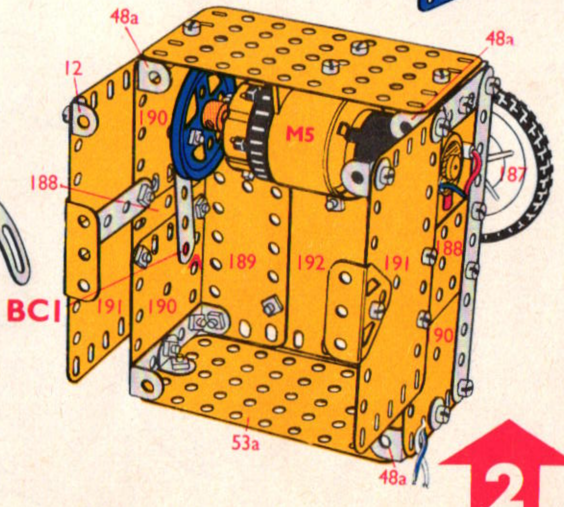

2– 2
1– 3
4– 5
6– 12
1– 20a
39– 37a
39– 37b
10– 38
4– 48a
2– 53a
1–111c
2–126
2–187
2–188
2–189
3–190
2–191
1–192

2

ELECTRONIC 5.16.

Automatic Press
Automatische pers
Presse automatique
Pressa automatica
Automatische Presse
Automatisk press
Prensa automatica
Prensa Automatica
Automatpresse

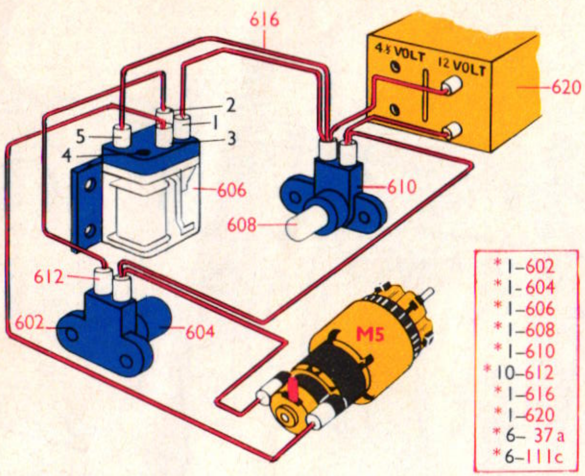

*1-602	
*1-604	
*1-606	
*1-608	
*1-610	
*10-612	
*1-616	
*1-620	
*6- 37a	
*6-111c	

Gear ratio 16:1

*Not included in set No. 5

8- 2	1- 23a	1-111a
1- 3	2- 24	5-111c
5- 5	2- 27f	2-126
2- 10	7- 35	2-126a
2- 15b	52- 37a	1-186a
1- 16	44- 37b	*1-186b
2- 17	16- 38	1-191
2- 18a	2- 48	1-212
1- 18b	6- 48a	1-213
1- 19b	1- 51	2-214
1- 20a	1- 52	*1-M5
4- 22	2- 53a.	
*1- 23a	2- 54	

*Not included in set No. 5

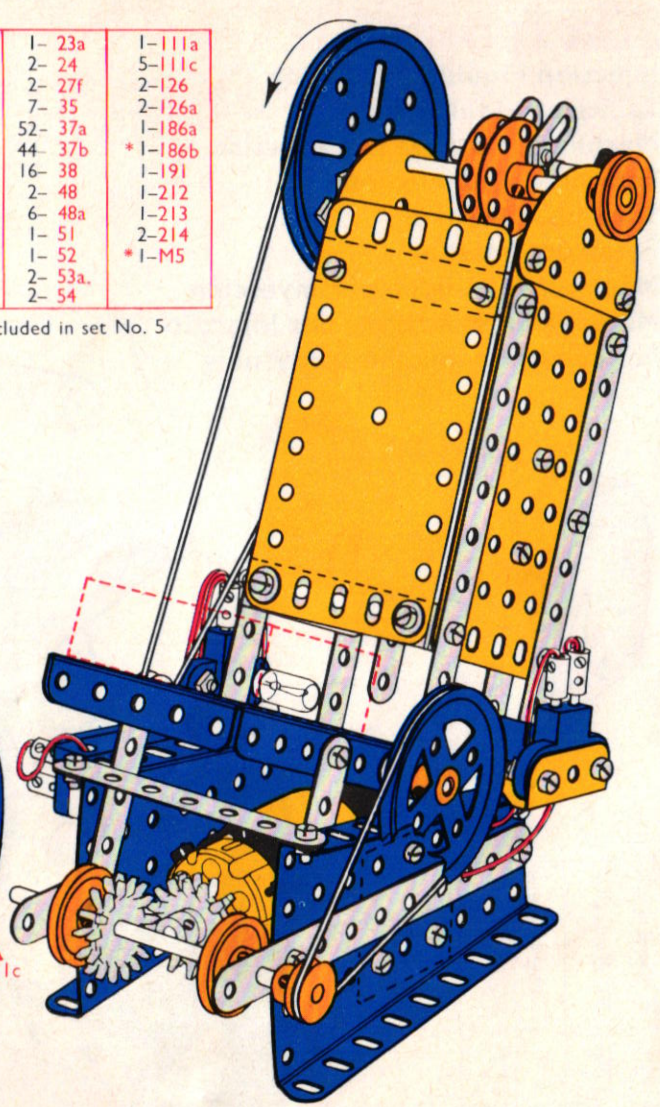

2- 2	2- 35
1- 3	16- 37a
2- 5	14- 37b
2- 15b	8- 38
1- 20a	1- 52
2- 22	2- 54
1- 23a	2-111c
*1- 23a	2-126
2- 27f	1-186a

1

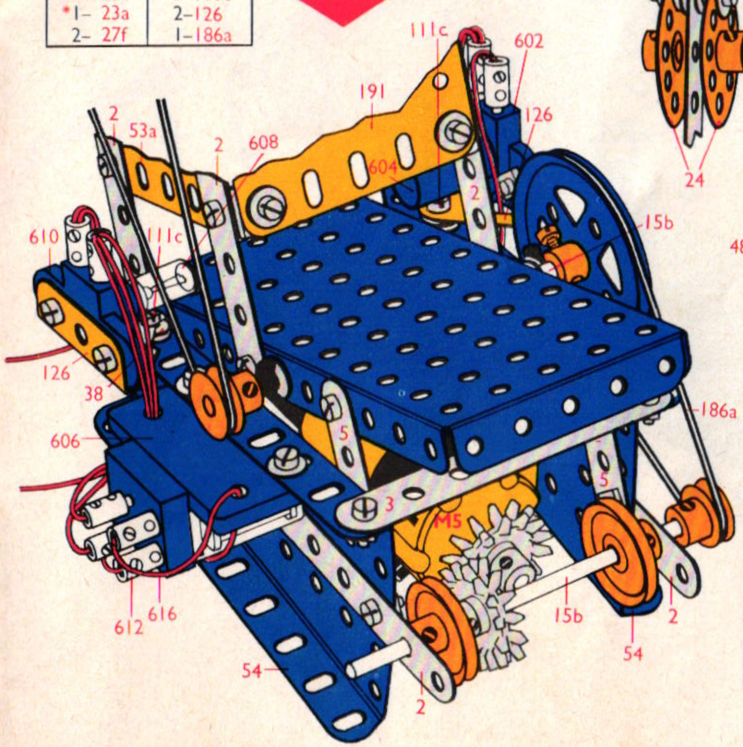

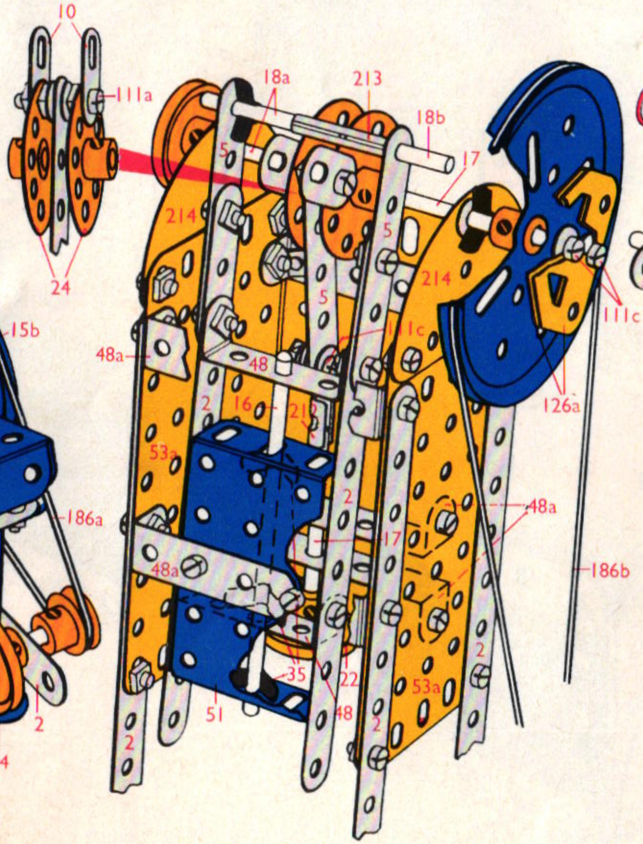

2

6- 2	2- 24	1-111a
3- 5	5- 35	3-111c
2- 10	29- 37a	2-126a
1- 16	22- 37b	1-186b
1- 17	8- 38	1-191
2- 18a	2- 48	1-212
1- 18b	6- 48a	1-213
1- 19b	1- 51	2-214
2- 22	2- 53a	

ELECTRONIC 5.17.

Injection Moulding Machine
Spuitgietmachine
Machine à moulage par injection
Formatrice ad iniezione
Spritgussmaschine
Formsprutmaskin
Máquina de moldeo por inyección
Máquina de Moldagem por Injecção
Formemaskin med innsprøytning

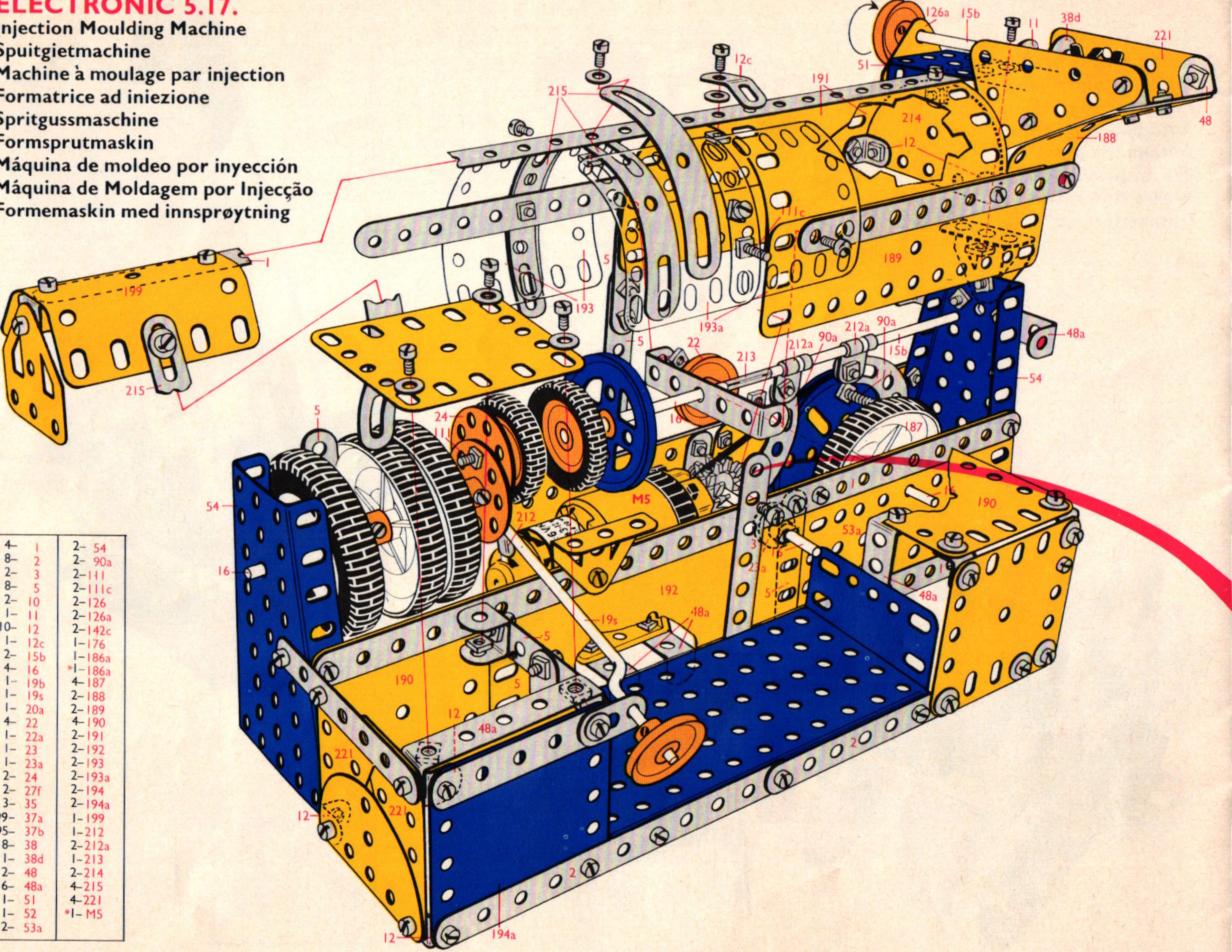

4– 1	2– 54
8– 2	2– 90a
2– 3	2–111
8– 5	2–111c
2– 10	2–126
1– 11	2–126a
10– 12	2–142c
1– 12c	1–176
2– 15b	1–186a
4– 16	*1–186a
1– 19b	4–187
1– 19s	2–188
1– 20a	2–189
4– 22	4–190
1– 22a	2–191
1– 23	2–192
1– 23a	2–193
2– 24	2–193a
2– 27f	2–194
3– 35	2–194a
99– 37a	1–199
95– 37b	1–212
18– 38	2–212a
1– 38d	1–213
2– 48	2–214
6– 48a	4–215
1– 51	4–221
1– 52	*1– M5
2– 53a	

Circuit **C**

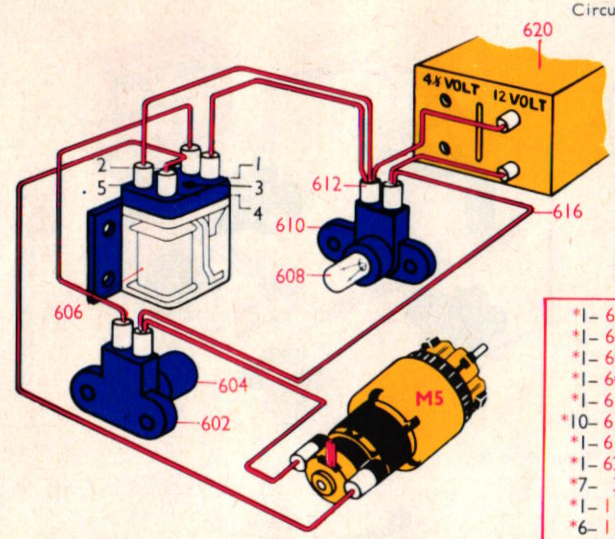

*1– 602
*1– 604
*1– 606
*1– 608
*1– 610
*10– 612
*1– 616
*1– 620
*7– 37a
*1– 111a
*6– 111c

Gear ratio 60:1

*Not included in set No. 5

4– 1	1– 23	2– 90a	2– 193
8– 2	1– 23a	2– 111	2– 193a
2– 3	2– 24	2– 111c	2– 194
8– 5	2– 27f	2– 126	2– 194a
2– 10	3– 35	2– 126a	1– 199
1– 11	99– 37a	2– 142c	1– 212
10– 12	95– 37b	1– 176	2– 212a
1– 12c	18– 38	1– 186a	1– 213
2– 15b	1– 38d	*1– 186a	2– 214
4– 16	2– 48	4– 187	4– 215
1– 19b	6– 48a	2– 188	4– 221
1– 19s	1– 51	2– 189	*1– M5
1– 20a	1– 52	4– 190	
4– 22	2– 53a	2– 191	
1– 22a	2– 54	2– 192	

*Not included in set No. 5

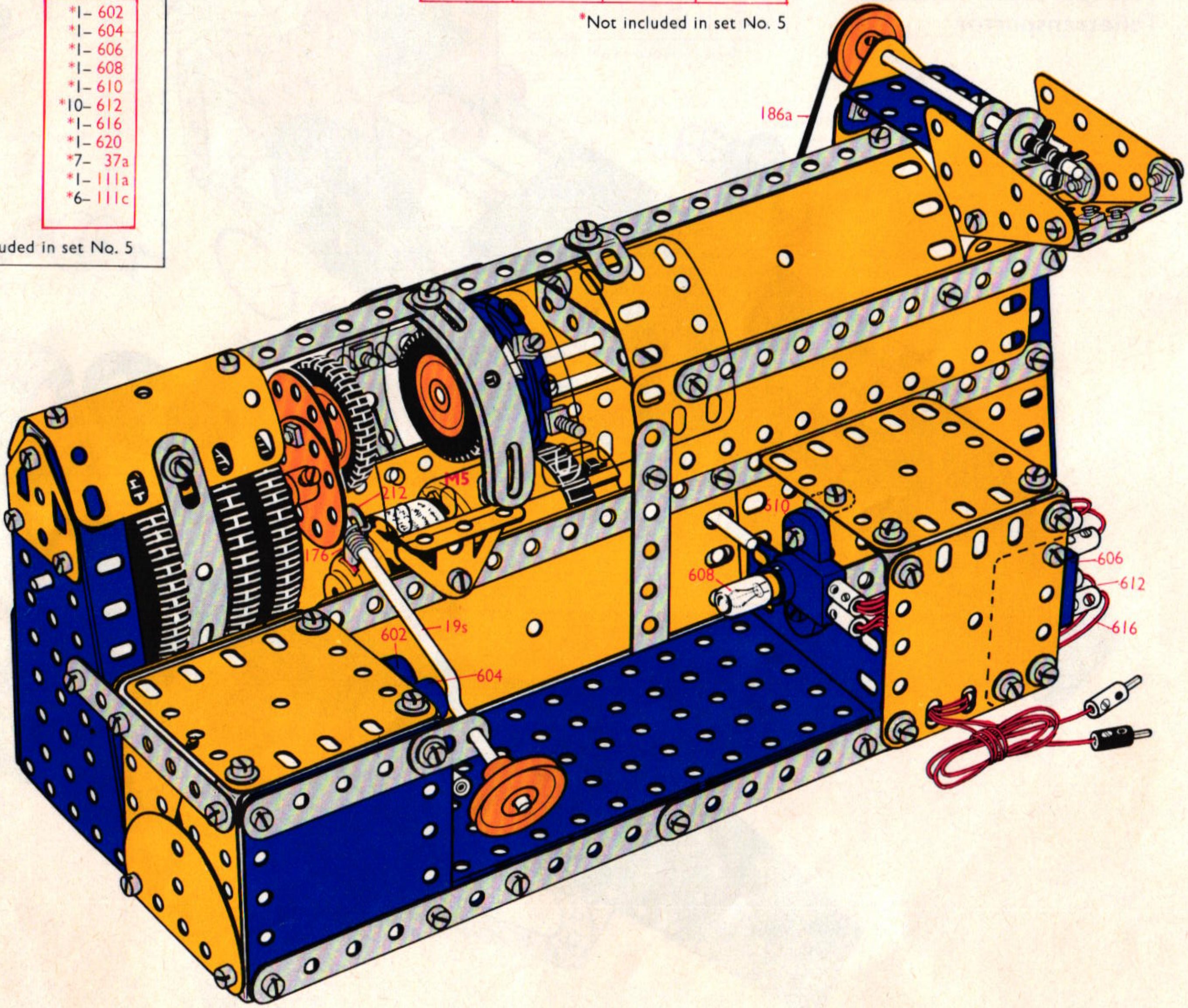

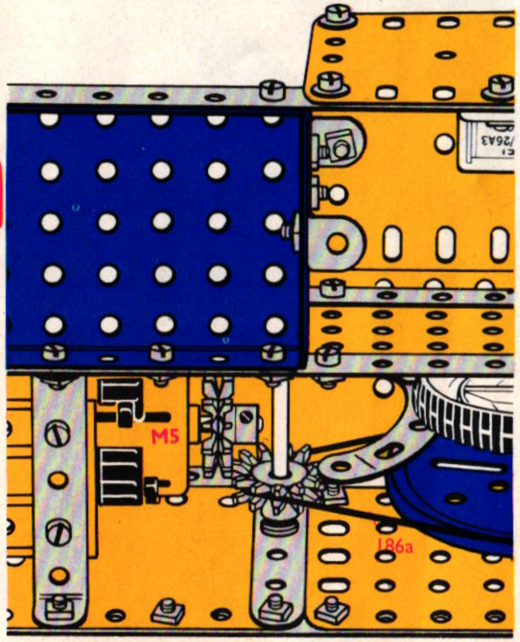

ELECTRONIC 5.18.

Counting Conveyor
Teltransporteur
Convoyeur-compteur
Trasportatore contatore
Zahlforderer
Transportor med rakneverk
Transportador contador
Transportador Contador
Telletransportor

4– 1	1– 23a	2– 111a
5– 2	2– 24	2– 111c
2– 3	2– 27f	2– 126
9– 5	14– 35	2– 126a
4– 10	87– 37a	1– 155
2– 11	71– 37b	1– 186
1– 11a	18– 38	1– 186a
8– 12	2– 38d	*1– 186a
2– 15b	1– 40	2– 190
4– 16	1– 48	2– 192
1– 17	6– 48a	1– 212
2– 19b	1– 51	2– 212a
1– 20a	1– 52	1– 213
4– 22	2– 53a	2– 214
2– 22a	2– 54	*1– M5
1– 23	4– 90a	
*1– 23a	1– 111	

*Not included in set No. 5

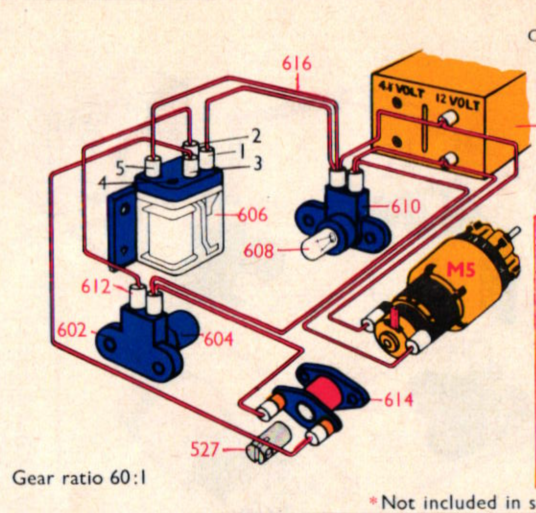

*1–602
*1–604
*1–606
*1–608
*1–610
*12–612
*1–614
*1–616
*1–620
*1–527
*6– 37a
*6–111c

Gear ratio 60:1
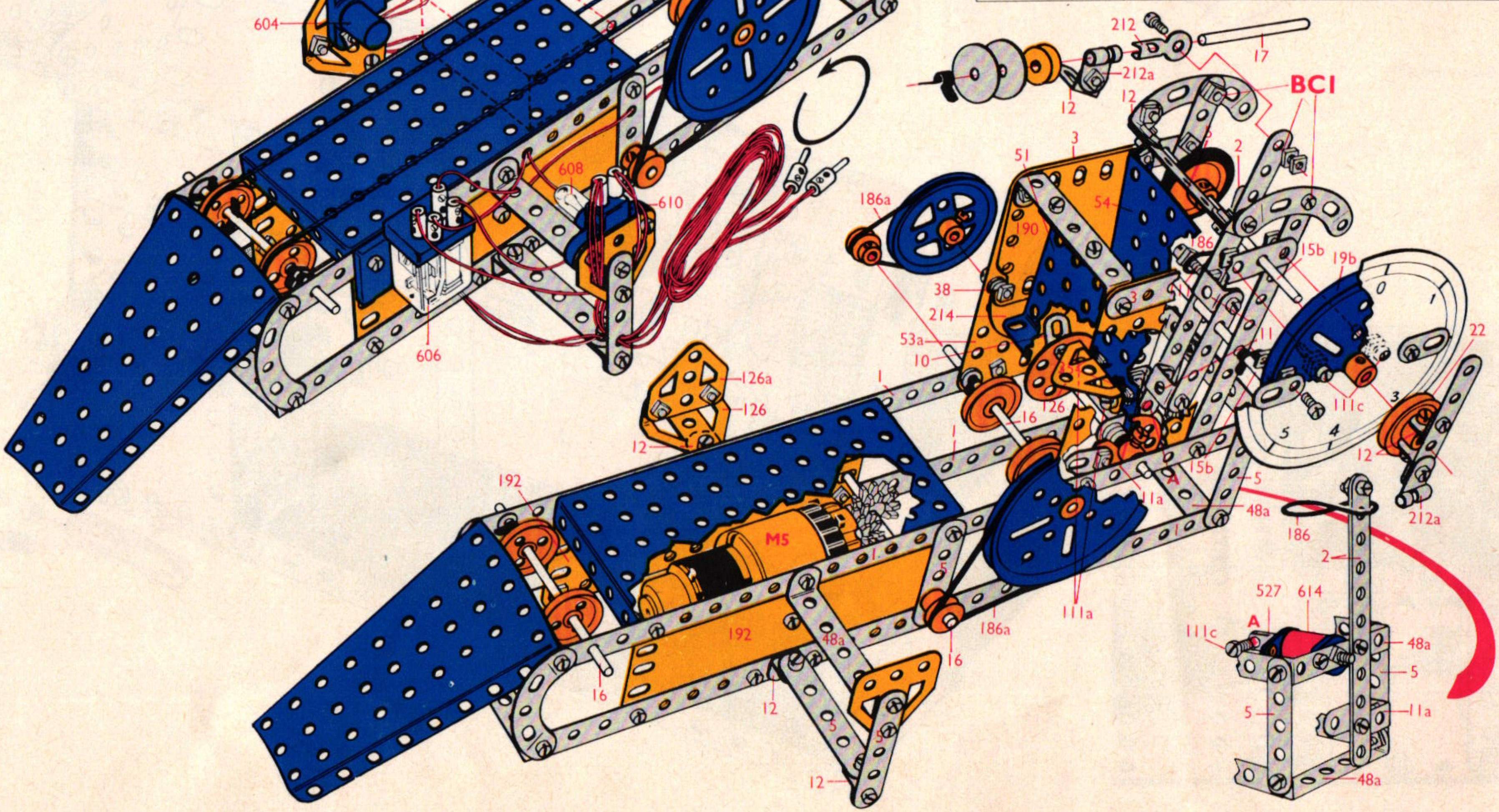
*Not included in set No. 5